佐久・野沢広場｜数量総括表

項目 工種	種別	細別	規格	単位	数量 算出値	数量 丸め	備考
3）施設整備							
土工	床堀り			m3	355.3	360	
	埋戻し			m3	337.1	340	
電気設備工	照明設備工	ポールスポット（3灯）	78W，H=3m（一般柱）	基	16	16	PL1
			78W，H=3m（コンセント用開口付）	基	2	2	PL1（ステージ上のみ）
		防球ネット共架照明	31W，配光35°	式	1	1	SP6　ｽﾎﾟｯﾄﾗｲﾄ4基　架台2基
			31W，配光35°，配光54°	式	1	1	SP6ｽﾎﾟｯﾄﾗｲﾄ1基 SP7ｽﾎﾟｯﾄﾗｲﾄ1基　架台1基
			31W，配光54°	式	1	1	SP7　ｽﾎﾟｯﾄﾗｲﾄ1基　架台1基
		ボラード照明	8W，H=800mm	基	25	25	BL1
		フットライト	6.5W	基	7	7	FT1
		樹木アッパー照明	8.2W，スパイク	基	11	11	SP5
		LEDライン照明	屋外用	式	1	1	LL6
							屋外用　L=1076　1基
							L=1773　2基
							L=1962　1基
							L=2261　1基
							L=2510　1基
							L=2659　1基
							L=3108　2基
							L=3466　1基
							L=3606　1基
							L=3705　3基
							L=4004　1基
							接続ケーブル　12本
							クリップ　50個
							電源トランス　5基
		投光器	254W 8基　架台4基（投光器2灯）	式	1	1	FDL1
		ソーラー照明		基	1	1	【南敷地】防犯対策
		引込柱	コンクリート柱，h=10m	基	1	1	
		分電盤		面	1	1	
		ハンドホール	H1-6型	基	8	8	
			H2-9型	基	7	7	
		プルボックス	200×150×100	基	12	12	LL6
		屋外用コンセント	コンセント柱+防水コンセント	基	3	3	
	防犯カメラ設置工	防犯カメラ設備	屋外用2基（駐車場設置、HUB含まず）	式	1	1	
	電線管路工	電線管	FEP30	m	2,214.8	2,215	
			FEP30（防犯カメラ用）	m	184.5	185	
			FEP40	m	455.3	455	
			FEP50	m	32.5	33	

佐久・野沢広場｜数量総括表

項目					単位	数量		備考
	工種	種別	細別	規格		算出値	丸め	
				FEP65	m	151.8	152	
				FEP150	m	457.0	457	
				GLT104	m	24.0	24	
				VE16	m	5.0	5	
			電線	EM-CE5.5-3心	m	1,114.5	1,115	
				EM-CE14-3心	m	247.6	248	
				EM-CE22-3心	m	1,074.8	1,075	
				EM-CET250	m	321.8	322	
				EM-IE5.5	m	5.0	5	
				EM-IE14	m	321.8	322	
			通信ケーブル	同軸ケーブル、S-5C-FB	m	205.1	205	
				LANケーブル、UTP5e-4p	m	20.0	20	
			埋設標	鉄製	個	19	19	
			埋設シート	2倍長 W150	m	1,173.3	1,173	

敷地造成工　　集計表

種　　別	細別・規格	算　　式	数　量
施設構造物土工・2次造成			
床堀り		V （土工数量集計表 2次造成より）　＝　355.3	
		計　＝　355.3	355.3　m3
埋戻し		V （土工数量集計表 2次造成より）　＝　337.1	
		計　＝　337.1	337.1　m3

電気設備工　　延長・面積・箇所調書　(2)

種　　別	細別・規格	算　　式	数　量
		電気設備平面図より	
電気設備工			
照明設備工	ポールスポット（3灯） 78W，H=3m（一般柱）	N　＝　16	16　基
	ポールスポット（3灯） 78W，H=3m（コンセント用開口付）	N　＝　2	2　基
	防水コンセント		2　基
	防球ネット共架照明 31W，配光35°	N　＝　1	1　式
	防球ネット共架照明 31W，配光35°　配光54°	N　＝　1	1　式
	防球ネット共架照明 31W，配光54°	N　＝　1	1　式
	ボラード照明 8W，H=800mm	N　＝　25	25　基
	フットライト 6.5W	N　＝　7	7　基
	樹木アッパー照明 8.2W，スパイク	N　＝　11	11　基
	LEDライン照明 屋外用 L=1076	N　＝　1	1　基
	L=1773	N　＝　2	2　基
	L=1962	N　＝　1	1　基
	L=2261	N　＝　1	1　基
	L=2510	N　＝　1	1　基
	L=2659	N　＝　1	1　基
	L=3108	N　＝　2	2　基

電気設備工　　延長・面積・箇所調書　(3)

種　別	細別・規格	算　式	数　量
	L=3466	N　＝　1	1　基
	L=3606	N　＝　1	1　基
	L=3705	N　＝　3	3　基
	L=4004	N　＝　1	1　基
	LEDライン照明 接続ケーブル	N　＝　12	12　本
	LEDライン照明 クリップ	N　＝　50	50　個
	LEDライン照明 電源トランス	N　＝　5	5　基
	投光器 254W	N　＝　8	8　基
	ソーラー照明	N　＝　1	1　基
	引込柱 コンクリート柱, h=10m	N　＝　1	1　基
	分電盤	N　＝　1	1　面
	ハンドホール H1-6,R2K-60	N　＝　8	8　基

電気設備工　　延長・面積・箇所調書　(4)

種　別	細別・規格	算　式			数　量
	ハンドホール H2-9,R2K-60	N	=	7	7　基
	プルボックス 200×150×100	N	=	12	12　基
	屋外用コンセント コンセント柱	N	=	3	3　基
	防水コンセント				3　基
防犯カメラ設置工	監視カメラ設備 屋外用2基（駐車場設置、HUB含まず）	N	=	1	1　式
電線管路工	電線管 FEP30	L =247.6+1202.4+764.8	=	2,214.8	2,214.8　m
	FEP30（監視カメラ用）	L =163.9+20.6	=	184.5	184.5　m
	FEP40	L =244.3+158.3+52.7	=	455.3	455.3　m
	FEP50	L =32.5	=	32.5	32.5　m
	FEP65	L =151.8	=	151.8	151.8　m
	FEP150	L =152.9+152.9+151.2	=	457.0	457.0　m
	GLT104	L =8+8+8	=	24.0	24.0　m
	VE16	L =5	=	5.0	5.0　m
	電線 EM-CE5.5-3心	L =764.8+244.3+105.4	=	1,114.5	1,114.5　m
	EM-CE14-3心	L =247.6	=	247.6	247.6　m

電気設備工　　延長・面積・箇所調書　(5)

種　別	細別・規格	算　式			数　量
	EM-CE22-3心	L =607.2+65+244.3+158.3	=	1,074.8	1,074.8　m
	EM-CET250	L =152.9+152.9+8+8	=	321.8	321.8　m
	EM-IE5.5	L	=	5.0	5.0　m
	EM-IE14	L =152.9+152.9+8+8	=	321.8	321.8　m
	通信ケーブル S-5C-FB	L =(43.8+1.2+8)*2+22.6+35.3+20.6*2	=	205.1	205.1　m
	UTP5e-4p	L	=	20.0	20.0　m
	埋設標 鉄製	L	=	19	19　個
	埋設シート 2倍長 W150	L	=	1,173.3	1,173.3　m

土工数量集計表（2次造成）

細　　別	形状寸法	計　算　式	単位	数　量
施設構造物土工・2次造成				
床堀り		355.3　地山土量	m^3	355.3
埋戻し		337.1	m^3	337.1
残土	（地山土量）		m^3	－

構造物作業土工　2次造成　数量集計表

種　　別	数量	単位	単位当りの数量			床堀 (m3)	埋戻 (m3)	残土 (m3)
			床堀 (m3)	埋戻 (m3)	残土 (m3)			
雨水設備工								
側溝工 現場打Ｌ型側溝L4-B200-T150（乗入れ用、段差5cm）端部		箇所						
側溝工 現場打Ｌ型側溝L4-B200-T150（乗入れ用、段差5cm）		m						
集水桝・マンホール工 集水桝□500		箇所						
地下排水工 暗渠排水D150		m						
電気設備工								
照明設備工 ポールスポット（3灯）78W, H=3m（一般柱）	16	基	0.78	0.58	0.20	12.48	9.28	2.17
ポールスポット（3灯）78W, H=3m（コンセント用開口付）	2	基	0.80	0.54	0.26	1.60	1.08	0.40
BL1 ボラード照明	25	基	0.33	0.26	0.07	8.25	6.43	1.11
ソーラー照明	1	基	0.75	0.58	0.17	0.75	0.58	0.11
引込柱, h=10m	1	基	4.10	3.97	0.13	4.10	3.97	-0.31
分電盤	1	面	1.60	1.04	0.56	1.60	1.04	0.44
ハンドホールH1-6,R2K-60	8	箇所	1.10	0.70	0.40	8.80	5.60	2.58
ハンドホールH2-9,R2K-60	7	箇所	2.60	1.40	1.20	18.20	9.80	7.31
屋外用コンセント	4	基	0.13	0.089	0.041	0.52	0.36	0.12
電線管埋設	1	式	299.0	299.0		299.00	299.00	-33.22
園路広場整備工								
デッキ工 土留め-A		式						
土留め-B		式						
縁石		式						
土留め-C		式						
土留め-D(1)		式						
土留め-D(2)		式						
土留め-E		式						
遊戯施設整備工								
遊具組立設置工 落書きウォール		箇所						
現場打遊具工 すべる坂		箇所						
サービス施設整備工								
水飲み場工 水飲み場		基						
ベンチ・テーブル工 デイベット		箇所						

構造物作業土工　2次造成　数量集計表

種　　別	数量	単位	単位当りの数量			床堀 (m3)	埋戻 (m3)	残土 (m3)
			床堀 (m3)	埋戻 (m3)	残土 (m3)			
ラウンジベンチ		箇所						
Coベンチ（水景わき）		箇所						
Coベンチ（遊び場外周）		箇所						
飛び石		式						
野外炉工 ファイヤーピット		箇所						
サイン施設工 駐車場サイン		基						
管理施設整備工								
柵工 フェンス メッシュ（H=1,800mm）		m						
フェンス 目かくし		m						
コンクリートウォールh=2.8～3.2m、L=10.0m		箇所						
コンクリートウォールh=2.75～3.15m、L=18.5m		箇所						
防護柵基礎		箇所						
園名版工 園名板		基						
車止め工 上下式チェーンボラード		基						
気球止め基礎工		式						
土木工事より流用残土		ｍ３						19.30
					合計	355.30	337.14	

件名：県民佐久運動広場跡地再整備　　No.

区分：構内配電線路
図番：集計
回路：

区分	名称	区分	計 (m)		計 1	2	3	4	5	6	7	8	9	10									
	(新設)																						
	【配管配線】																						
	EM-CE14-3C	FEP30	247.6		135.7	14.2			77.4	16.5				3.8									
	EM-CE22-3C*4	FEP65	151.8		135.7	14.2								1.9									
	予備配管	FEP30	1202.4		135.7	101.6	166.9	114.6	130.1	152.8	146.4	108.6	143.8	1.9									
	EM-CE5.5-3C	FEP30	764.8			62.4	113.9	7.1		99.3	146.4	191.9	143.8										
	EM-CE22-3C*2	FEP50	32.5				9.9	22.6															
	EM-CE5.5-3C,22-3C	FEP40	244.3			25.0	53.0	94.0		37.0		35.3											
	EM-CE22-3C	FEP40	158.3					64.4	77.4	16.5													
	EM-CE5.5-3C*2	FEP40	52.7						52.7														
	EM-CET250,E14(1Φ)	FEP150	152.9								30.7	118.6		3.6									
	EM-CET250,E14(3Φ)	FEP150	152.9								30.7	118.6		3.6									
	予備配管	FEP150	151.2								30.7	118.6		1.9									
	EM-CET250,E14(1Φ)	GLT104	8.0											8.0									
	EM-CET250,E14(3Φ)	GLT104	8.0											8.0									
	予備配管	GLT104	8.0											8.0									
	IE5.5	VE16	5.0											5.0									
	EM-S-5C-FB	FEP30	163.9				43.8	84.8				35.3											
	EM-S-5C-FB*2	FEP30	20.6					20.6															
	EM-UTP0.5-4P		20.0					20.0															
	【土工事集計】														幅W	奥行D	高H	根伐・埋戻し					
	掘削断面 1		28.9					4.7					24.2		別紙拾い参照			4.7					
	掘削断面 2		512.2			52.2	89.6			82.7	124.8	62.5	100.4					99.3					
	掘削断面 3		96.7			20.8		1.2	43.7	31.0								20.0					
	掘削断面 4		43.8					43.8										11.8					
	掘削断面 5		9.3				9.3											2.3					
	掘削断面 6		22.6					22.6										6.3					
	掘削断面 7		125.3		113.5	11.8												32.5					
	掘削断面 8		30.7								30.7							15.2					
	掘削断面 9		118.6									118.6						63.5					
	掘削断面 10		185.2				45.0	23.0	67.8	14.1		35.3						43.4					
	引込盤基礎用掘削		1.0		1.0																		
	ﾊﾝﾄﾞﾎｰﾙ掘削		15.0		1.0		2.0	5.0				6.0	1.0										
	ﾎﾟｰﾙﾗｲﾄ基礎用掘削		48.0		9.0	5.0	7.0	3.0	6.0	9.0	9.0												
	根伐・埋戻し																計	299.0	m3				
	地中埋設ｼｰﾄ W=150		1173.3		113.5	84.8	143.9	95.3	111.5	127.8	155.5	216.4	124.6										
	地中埋設標 鉄製		19.0			2.0	2.0	2.0	1.0	1.0	2.0	5.0	4.0										
	D種接地		1.0		1.0																		

件名：県民佐久運動広場跡地再整備　　No.

区分	名称	区分	計(m)	EM-CE 5.5-3C FEP	EM-CE 14-3C FEP	EM-CET 22-3C FEP	EM-CET 250 FEP	EM-IE 250 管	EM-IE 5.5	EM-IE 14		FEP 30	FEP 40	FEP 50	FEP 65	FEP 150	GLT 104	VE 16		EM-S-5C-FB FEP	EM-UTP 0.5-4P FEP		
	(新設)																						
	【配管配線】																						
	EM-CE14-3C	FEP30	247.6		247.6							247.6											
	EM-CE22-3C*4	FEP65	151.8			607.2									151.8								
	予備配管	FEP30	1202.4									1202.4											
	EM-CE5.5-3C	FEP30	764.8	764.8								764.8											
	EM-CE22-3C*2	FEP50	32.5			65.0								32.5									
	EM-CE5.5-3C,22-3C	FEP40	244.3	244.3		244.3							244.3										
	EM-CE22-3C	FEP40	158.3			158.3							158.3										
	EM-CE5.5-3C*2	FEP40	52.7	105.4									52.7										
	EM-CET250,E14(1Φ)	FEP150	152.9				152.9			152.9						152.9							
	EM-CET250,E14(3Φ)	FEP150	152.9				152.9			152.9						152.9							
	予備配管	FEP150	151.2													151.2							
	EM-CET250,E14(1Φ)	GLT104	8.0					8.0		8.0							8.0						
	EM-CET250,E14(3Φ)	GLT104	8.0					8.0		8.0							8.0						
	予備配管	GLT104	8.0														8.0						
	IE5.5	VE16	5.0						5.0									5.0					
	EM-S-5C-FB	FEP30	163.9									163.9								163.9			
	EM-S-5C-FB*2	FEP30	20.6									20.6								41.2			
	EM-UTP0.5-4P		20.0																		20.0		
	【土工事集計】																						
	掘削断面 1		28.9																				
	掘削断面 2		512.2																				
	掘削断面 3		96.7																				
	掘削断面 4		43.8																				
	掘削断面 5		9.3																				
	掘削断面 6		22.6																				
	掘削断面 7		125.3																				
	掘削断面 8		30.7																				
	掘削断面 9		118.6																				
	掘削断面 10		185.2																				
	引込盤基礎用掘削		1.0																				
	ﾊﾝﾄﾞﾎｰﾙ掘削		15.0																				
	ﾎﾟｰﾙﾗｲﾄ基礎用掘削		48.0																				
	根伐・埋戻し																						
	地中埋設シート W=150		1173.3																				
	地中埋設標 鉄製		19.0																				
	D種接地		1.0																				
				1114.5	247.6	1074.8	305.8	16.0	5.0	321.8		2399.3	455.3	32.5	151.8	457.0	24.0	5.0		205.1	20.0		
				1115	248	1075	306	16	5	322		2399	455	33	152	457	24	5		205	20		

件名：県民佐久運動広場跡地再整備　　No. 計1

区分	名称		区分	FT1 ○1 平	立	平	立	平	立	平	立	平	立	平	立	平	立	平	立	平	立	平	立	計 1
			図番																					
			回路	外灯①・ｺﾝｾﾝﾄ①～④・投光器 引込盤~																				
	(新設)																							
	【配管配線】																							
	EM-CE14-3C		FEP30	5.2	1.2	13.6	2.4	15.9	2.4	14.2	2.4	13.8	2.4	11.2	2.4	9.2	2.4	11.0	2.4	8.9	2.4	10.5	1.8	135.7
	EM-CE22-3C*4		FEP65	5.2	1.2	13.6	2.4	15.9	2.4	14.2	2.4	13.8	2.4	11.2	2.4	9.2	2.4	11.0	2.4	8.9	2.4	10.5	1.8	135.7
	予備配管		FEP30	5.2	1.2	13.6	2.4	15.9	2.4	14.2	2.4	13.8	2.4	11.2	2.4	9.2	2.4	11.0	2.4	8.9	2.4	10.5	1.8	135.7
	EM-CE5.5-3C		FEP30																					
	EM-CE22-3C*2		FEP50																					
	EM-CE5.5-3C,22-3C		FEP40																					
	EM-CE22-3C		FEP40																					
	EM-CE5.5-3C*2		FEP40																					
	EM-CET250,E14(1Φ)		FEP150																					
	EM-CET250,E14(3Φ)		FEP150																					
	予備配管		FEP150																					
	EM-CET250,E14(1Φ)		GLT104																					
	EM-CET250,E14(3Φ)		GLT104																					
	予備配管		GLT104																					
	IE5.5		VE16																					
	EM-S-5C-FB		FEP30																					
	EM-S-5C-FB*2		FEP30																					
	EM-UTP0.5-4P																							
	【土工事集計】																							
	掘削断面 1																							
	掘削断面 2																							
	掘削断面 3																							
	掘削断面 4																							
	掘削断面 5																							
	掘削断面 6																							
	掘削断面 7			5.2		13.6		15.9		14.2		13.8		11.2		9.2		11.0		8.9		10.5		113.5
	掘削断面 8																							
	掘削断面 9																							
	掘削断面 10																							
	引込盤基礎用掘削			1.0																				1.0
	ﾊﾝﾄﾞﾎｰﾙ掘削			1.0																				1.0
	ﾎﾟｰﾙﾗｲﾄ基礎用掘削			1.0		1.0		1.0		1.0		1.0		1.0		1.0		1.0		1.0				9.0
	根伐・埋戻し																							
	地中埋設ｼｰﾄ W=150			5.2		13.6		15.9		14.2		13.8		11.2		9.2		11.0		8.9		10.5		113.5
	地中埋設標 鉄製																							
	D種接地			1.0																				1.0

件名：県民佐久運動広場跡地再整備　　No. 計2

区分	名称		区分	構内配電線路																				
			図番																					
			回路					引込盤～						FT1～										
			区分					FT1 ○2		○17		○17		BL1最遠 ○2										計 2
区分	名称			平	立	平	立	平	立	平	立	平	立	平	立	平	立	平	立	平	立	平	立	
	(新設)																							
	【配管配線】																							
	EM-CE14-3C		FEP30	5.6	1.2	6.2	1.2																	14.2
	EM-CE22-3C*4		FEP65	5.6	1.2	6.2	1.2																	14.2
	予備配管		FEP30	5.6	1.2	6.2	1.2	16.3	2.4	6.9	1.8	13.9	2.4	7.2	1.2	9.4	2.4	10.7	1.8	4.3	1.2	4.3	1.2	101.6
	EM-CE5.5-3C		FEP30					16.3	2.4					7.2	1.2	9.4	2.4	10.7	1.8	4.3	1.2	4.3	1.2	62.4
	EM-CE22-3C*2		FEP50																					
	EM-CE5.5-3C,22-3C		FEP40							6.9	1.8	13.9	2.4											25.0
	EM-CE22-3C		FEP40																					
	EM-CE5.5-3C*2		FEP40																					
	EM-CET250,E14(1Φ)		FEP150																					
	EM-CET250,E14(3Φ)		FEP150																					
	予備配管		FEP150																					
	EM-CET250,E14(1Φ)		GLT104																					
	EM-CET250,E14(3Φ)		GLT104																					
	予備配管		GLT104																					
	IE5.5		VE16																					
	EM-S-5C-FB		FEP30																					
	EM-S-5C-FB*2		FEP30																					
	EM-UTP0.5-4P																							
	【土工事集計】																							
	掘削断面 1																							
	掘削断面 2							16.3						7.2		9.4		10.7		4.3		4.3		52.2
	掘削断面 3									6.9		13.9												20.8
	掘削断面 4																							
	掘削断面 5																							
	掘削断面 6																							
	掘削断面 7			5.6		6.2																		11.8
	掘削断面 8																							
	掘削断面 9																							
	掘削断面 10																							
	引込盤基礎用掘削																							
	ﾊﾝﾄﾞﾎｰﾙ掘削																							
	ﾎﾟｰﾙﾗｲﾄ基礎用掘削							1.0		1.0		1.0		1.0		1.0								5.0
	根伐・埋戻し																							
	地中埋設シート W=150			5.6		6.2		16.3		6.9		13.9		7.2		9.4		10.7		4.3		4.3		84.8
	地中埋設標 鉄製					1.0												1.0						2.0
	D種接地																							

件名：県民佐久運動広場跡地再整備　　No. 計3

区分	名称	区分	構内配電線路																				
		図番																					
		回路													FT1~		FT1~			北東HI	北東HH~		
		区分	平	立	平	立	平	立	平	立	平	立	平	立	BL1最遠 ○2 平	立	北東HH ○3 平	立	平	北西HH ○4 平	照明 平	立	計 3
	(新設)																						
	【配管配線】																						
	EM-CE14-3C	FEP30																					
	EM-CE22-3C*4	FEP65																					
	予備配管	FEP30	4.3	1.2	11.7	1.8	15.8	2.4	15.8	2.4	15.8	2.4	15.8	2.4	10.4	1.8	5.3	0.6	4.0	43.8	1.2	8.0	166.9
	EM-CE5.5-3C	FEP30	4.3	1.2	11.7	1.8	15.8	2.4	15.8	2.4	15.8	2.4	15.8	2.4	10.4	1.8	5.3	0.6	4.0				113.9
	EM-CE22-3C*2	FEP50															5.3	0.6	4.0				9.9
	EM-CE5.5-3C,22-3C	FEP40																		43.8	1.2	8.0	53.0
	EM-CE22-3C	FEP40																					
	EM-CE5.5-3C*2	FEP40																					
	EM-CET250,E14(1Φ)	FEP150																					
	EM-CET250,E14(3Φ)	FEP150																					
	予備配管	FEP150																					
	EM-CET250,E14(1Φ)	GLT104																					
	EM-CET250,E14(3Φ)	GLT104																					
	予備配管	GLT104																					
	IE5.5	VE16																					
	EM-S-5C-FB	FEP30																		43.8			43.8
	EM-S-5C-FB*2	FEP30																					
	EM-UTP0.5-4P																						
	【土工事集計】																						
	掘削断面 1																						
	掘削断面 2		4.3		11.7		15.8		15.8		15.8		15.8		10.4								89.6
	掘削断面 3																						
	掘削断面 4																						
	掘削断面 5																5.3		4.0				9.3
	掘削断面 6																						
	掘削断面 7																						
	掘削断面 8																						
	掘削断面 9																						
	掘削断面 10																			43.8	1.2		45.0
	引込盤基礎用掘削																						
	ﾊﾝﾄﾞﾎｰﾙ掘削																1.0				1.0		2.0
	ﾎﾟｰﾙﾗｲﾄ基礎用掘削				1.0		1.0		1.0		1.0		1.0		1.0						1.0		7.0
	根伐・埋戻し																						
	地中埋設シート W=150		4.3		11.7		15.8		15.8		15.8		15.8		10.4		5.3		4.0	43.8	1.2		143.9
	地中埋設標 鉄製				1.0												1.0						2.0
	D種接地																						

件名：県民佐久運動広場跡地再整備　　No. 計4

区分	名称		区分	北西HH~ 照明 平	立	南東HH~ 照明 平	立	南西HH~ 照明 平	立	北東HH~ 南東HH ○5 平	立	南東HH~ 南西HH ○6 平	立	南東HH~ コンセント 平	立	南西HH~ コンセント 平	立	FT1~ コンセント 平	立	南東HH~ HH ○7 平	立	HH~ HH 平	立	計4
	(新設)																							
	【配管配線】																							
	EM-CE14-3C		FEP30																					
	EM-CE22-3C*4		FEP65																					
	予備配管		FEP30	1.2	8.0	1.2	8.0	1.2	8.0	22.6		43.8								6.4		14.2		114.6
	EM-CE5.5-3C		FEP30											1.2	0.6	1.2	0.6	2.3	1.2					7.1
	EM-CE22-3C*2		FEP50							22.6														22.6
	EM-CE5.5-3C,22-3C		FEP40	1.2	8.0	1.2	8.0	1.2	8.0	22.6		43.8												94.0
	EM-CE22-3C		FEP40									43.8								6.4		14.2		64.4
	EM-CE5.5-3C*2		FEP40																					
	EM-CET250,E14(1Φ)		FEP150																					
	EM-CET250,E14(3Φ)		FEP150																					
	予備配管		FEP150																					
	EM-CET250,E14(1Φ)		GLT104																					
	EM-CET250,E14(3Φ)		GLT104																					
	予備配管		GLT104																					
	IE5.5		VE16																					
	EM-S-5C-FB		FEP30	1.2	8.0			1.2	8.0	22.6		43.8												84.8
	EM-S-5C-FB*2		FEP30																	6.4		14.2		20.6
	EM-UTP0.5-4P				10.0				10.0															20.0
	【土工事集計】																							
	掘削断面 1													1.2		1.2		2.3						4.7
	掘削断面 2																							
	掘削断面 3					1.2																		1.2
	掘削断面 4											43.8												43.8
	掘削断面 5																							
	掘削断面 6									22.6														22.6
	掘削断面 7																							
	掘削断面 8																							
	掘削断面 9																							
	掘削断面 10			1.2				1.2												6.4		14.2		23.0
	引込盤基礎用掘削																							
	ﾊﾝﾄﾞﾎｰﾙ掘削			1.0		1.0		1.0												1.0		1.0		5.0
	ﾎﾟｰﾙﾗｲﾄ基礎用掘削			1.0		1.0		1.0																3.0
	根伐・埋戻し																							
	地中埋設シート W=150			1.2		1.2		1.2		22.6		43.8		1.2		1.2		2.3		6.4		14.2		95.3
	地中埋設標 鉄製																			1.0		1.0		2.0
	D種接地																							

件名：県民佐久運動広場跡地再整備　　No. 計5

区分	名称		区分	構内配電線路																				
			図番																					
			回路	FT1～				PL1～						外灯② 引込盤～										
			区分	PL1 ○16 平	立	平	立	SP5・PL1 ○16 平	立	平	立	平	立	BL1 ○10 平	立	平	立	平	立	平	立	平	立	計 5
	(新設)																							
	【配管配線】																							
	EM-CE14-3C		FEP30											5.2		25.3	2.4	16.3	2.4	9.9	2.4	11.1	2.4	77.4
	EM-CE22-3C*4		FEP65																					
	予備配管		FEP30	21.6	1.8			11.3	2.4	8.4	2.4	2.4	2.4	5.2		25.3	2.4	16.3	2.4	9.9	2.4	11.1	2.4	130.1
	EM-CE5.5-3C		FEP30																					
	EM-CE22-3C*2		FEP50																					
	EM-CE5.5-3C,22-3C		FEP40																					
	EM-CE22-3C		FEP40											5.2		25.3	2.4	16.3	2.4	9.9	2.4	11.1	2.4	77.4
	EM-CE5.5-3C*2		FEP40	21.6	1.8			11.3	2.4	8.4	2.4	2.4	2.4											52.7
	EM-CET250,E14(1Φ)		FEP150																					
	EM-CET250,E14(3Φ)		FEP150																					
	予備配管		FEP150																					
	EM-CET250,E14(1Φ)		GLT104																					
	EM-CET250,E14(3Φ)		GLT104																					
	予備配管		GLT104																					
	IE5.5		VE16																					
	EM-S-5C-FB		FEP30																					
	EM-S-5C-FB*2		FEP30																					
	EM-UTP0.5-4P																							
	【土工事集計】																							
	掘削断面 1																							
	掘削断面 2																							
	掘削断面 3			21.6				11.3		8.4		2.4												43.7
	掘削断面 4																							
	掘削断面 5																							
	掘削断面 6																							
	掘削断面 7																							
	掘削断面 8																							
	掘削断面 9																							
	掘削断面 10													5.2		25.3		16.3		9.9		11.1		67.8
	引込盤基礎用掘削																							
	ﾊﾝﾄﾞﾎｰﾙ掘削																							
	ﾎﾟｰﾙﾗｲﾄ基礎用掘削			1.0								1.0				1.0		1.0		1.0		1.0		6.0
	根伐・埋戻し																							
	地中埋設シート W=150			21.6				11.3		8.4		2.4		5.2		25.3		16.3		9.9		11.1		111.5
	地中埋設標 鉄製															1.0								1.0
	D種接地																							

件名：県民佐久運動広場跡地再整備　　No. 計6

区分	名称		区分	平	立	平	立	平	立	平	立	平	立	平	立	平	立	平	立	平	立	平	立	計6
	区分			構内配電線路																				
	図番																							
	回路					BL1~		HH~				BL1~		PL1~				PL1~		BL1分岐~				
						HH ○18		PL1				PL1 ○11		分岐左				分岐右		最遠端				
	(新設)																							
	【配管配線】																							
	EM-CE14-3C		FEP30	14.1	2.4																			16.5
	EM-CE22-3C*4		FEP65																					
	予備配管		FEP30	14.1	2.4	3.9	2.4	2.9	1.2	24.2	2.4	7.8	2.4	11.6	2.4	14.1	2.4	27.9	2.4	10.2	2.4	13.3	2.4	152.8
	EM-CE5.5-3C		FEP30									7.8	2.4	11.6	2.4	14.1	2.4	27.9	2.4	10.2	2.4	13.3	2.4	99.3
	EM-CE22-3C*2		FEP50																					
	EM-CE5.5-3C,22-3C		FEP40			3.9	2.4	2.9	1.2	24.2	2.4													37.0
	EM-CE22-3C		FEP40	14.1	2.4																			16.5
	EM-CE5.5-3C*2		FEP40																					
	EM-CET250,E14(1Φ)		FEP150																					
	EM-CET250,E14(3Φ)		FEP150																					
	予備配管		FEP150																					
	EM-CET250,E14(1Φ)		GLT104																					
	EM-CET250,E14(3Φ)		GLT104																					
	予備配管		GLT104																					
	IE5.5		VE16																					
	EM-S-5C-FB		FEP30																					
	EM-S-5C-FB*2		FEP30																					
	EM-UTP0.5-4P																							
	【土工事集計】																							
	掘削断面 1																							
	掘削断面 2											9.3		10.6		14.1		25.2		10.2		13.3		82.7
	掘削断面 3					3.9		2.9		24.2														31.0
	掘削断面 4																							
	掘削断面 5																							
	掘削断面 6																							
	掘削断面 7																							
	掘削断面 8																							
	掘削断面 9																							
	掘削断面 10			14.1																				14.1
	引込盤基礎用掘削																							
	ﾊﾝﾄﾞﾎｰﾙ掘削																							
	ﾎﾟｰﾙﾗｲﾄ基礎用掘削			1.0				1.0		1.0		1.0		1.0		1.0		1.0		1.0		1.0		9.0
	根伐・埋戻し																							
	地中埋設ｼｰﾄ W=150			14.1		3.9		2.9		24.2		9.3		10.6		14.1		25.2		10.2		13.3		127.8
	地中埋設標 鉄製			1.0																				1.0
	D種接地																							

件名：県民佐久運動広場跡地再整備　　No. 計7

区分	名称	区分	平	立	平	立	平	立	平	立	平	立	平	立	平	立	平	立	平	立	平	立	計7
	区分		構内配電線路																				
	図番																						
	回路																				演出照明①右・建物幹引込盤		
	区分																				HH ○12		
	(新設)																						
	【配管配線】																						
	EM-CE14-3C	FEP30																					
	EM-CE22-3C*4	FEP65																					
	予備配管	FEP30	12.8	2.4	16.1	2.4	9.8	2.4	19.3	2.4	17.7	2.4	14.9	2.4	15.0	2.4	15.1	2.4	4.1	2.4			146.4
	EM-CE5.5-3C	FEP30	12.8	2.4	16.1	2.4	9.8	2.4	19.3	2.4	17.7	2.4	14.9	2.4	15.0	2.4	15.1	2.4	4.1	2.4			146.4
	EM-CE22-3C*2	FEP50																					
	EM-CE5.5-3C,22-3C	FEP40																					
	EM-CE22-3C	FEP40																					
	EM-CE5.5-3C*2	FEP40																					
	EM-CET250,E14(1Φ)	FEP150																			30.7		30.7
	EM-CET250,E14(3Φ)	FEP150																			30.7		30.7
	予備配管	FEP150																			30.7		30.7
	EM-CET250,E14(1Φ)	GLT104																					
	EM-CET250,E14(3Φ)	GLT104																					
	予備配管	GLT104																					
	IE5.5	VE16																					
	EM-S-5C-FB	FEP30																					
	EM-S-5C-FB*2	FEP30																					
	EM-UTP0.5-4P																						
	【土工事集計】																						
	掘削断面 1																						
	掘削断面 2		12.8		16.1		9.8		19.3		17.7		14.9		15.0		15.1		4.1				124.8
	掘削断面 3																						
	掘削断面 4																						
	掘削断面 5																						
	掘削断面 6																						
	掘削断面 7																						
	掘削断面 8																				30.7		30.7
	掘削断面 9																						
	掘削断面 10																						
	引込盤基礎用掘削																						
	ﾊﾝﾄﾞﾎｰﾙ掘削																						
	ﾎﾟｰﾙﾗｲﾄ基礎用掘削		1.0		1.0		1.0		1.0		1.0		1.0		1.0		1.0		1.0				9.0
	根伐・埋戻し																						
	地中埋設ｼｰﾄ W=150		12.8		16.1		9.8		19.3		17.7		14.9		15.0		15.1		4.1		30.7		155.5
	地中埋設標 鉄製						1.0														1.0		2.0
	D種接地																						

件名：県民佐久運動広場跡地再整備　　No. 計8

区分	名称		区分																				
			図番																				
			回路	線 SP-5~								HH~					演出照明①左 HH~						
			区分	HH ○13								HH ○14					SP5 ○9		○8					計 8
				平	立	平	立	平	立	平	立	平	平	平	平	平	平	立	平	立	平	立	平	
	(新設)																							
	【配管配線】																							
	EM-CE14-3C		FEP30																					
	EM-CE22-3C*4		FEP65																					
	予備配管		FEP30	5.1	1.2	5.6	1.2	13.3	2.4	8.9	2.4						35.3		6.8	1.2	3.2	2.4	19.6	108.6
	EM-CE5.5-3C		FEP30	5.1	1.2	5.6	1.2	13.3	2.4	8.9	2.4	30.9	26.9	26.1	28.0	6.7			6.8	1.2	3.2	2.4	19.6	191.9
	EM-CE22-3C*2		FEP50																					
	EM-CE5.5-3C,22-3C		FEP40														35.3							35.3
	EM-CE22-3C		FEP40																					
	EM-CE5.5-3C*2		FEP40																					
	EM-CET250,E14(1Φ)		FEP150									30.9	26.9	26.1	28.0	6.7								118.6
	EM-CET250,E14(3Φ)		FEP150									30.9	26.9	26.1	28.0	6.7								118.6
	予備配管		FEP150									30.9	26.9	26.1	28.0	6.7								118.6
	EM-CET250,E14(1Φ)		GLT104																					
	EM-CET250,E14(3Φ)		GLT104																					
	予備配管		GLT104																					
	IE5.5		VE16																					
	EM-S-5C-FB		FEP30														35.3							35.3
	EM-S-5C-FB*2		FEP30																					
	EM-UTP0.5-4P																							
	【土工事集計】																							
	掘削断面 1																							
	掘削断面 2			5.1		5.6		13.3		8.9									6.8		3.2		19.6	62.5
	掘削断面 3																							
	掘削断面 4																							
	掘削断面 5																							
	掘削断面 6																							
	掘削断面 7																							
	掘削断面 8																							
	掘削断面 9											30.9	26.9	26.1	28.0	6.7								118.6
	掘削断面 10																35.3							35.3
	引込盤基礎用掘削																							
	ﾊﾝﾄﾞﾎｰﾙ掘削			1.0								1.0	1.0	1.0	1.0	1.0								6.0
	ﾎﾟｰﾙﾗｲﾄ基礎用掘削																							
	根伐・埋戻し																							
	地中埋設ｼｰﾄ W=150			5.1		5.6		13.3		8.9		30.9	26.9	26.1	28.0	6.7	35.3		6.8		3.2		19.6	216.4
	地中埋設標 鉄製											1.0	1.0	1.0	1.0								1.0	5.0
	D種接地																							

件名：県民佐久運動広場跡地再整備　　No. 計9

区分	名称	区分	構内配電線路																				
		図番																					
		回路								演出照明② HH｀													
		区分	立	平	立	平	立	平	立	LL6 ○15 平	平	立	平	立	平	立	平	立	平	立	BOX｀ 各分岐 平	立	計 9
	(新設)																						
	【配管配線】																						
	EM-CE14-3C	FEP30																					
	EM-CE22-3C*4	FEP65																					
	予備配管	FEP30	2.4	11.3	2.4	6.7	2.4	1.9	2.4	24.5	7.8	0.6	10.7	1.2	10.8	1.2	8.8	1.2	17.9	1.2	24.2	4.2	143.8
	EM-CE5.5-3C	FEP30	2.4	11.3	2.4	6.7	2.4	1.9	2.4	24.5	7.8	0.6	10.7	1.2	10.8	1.2	8.8	1.2	17.9	1.2	24.2	4.2	143.8
	EM-CE22-3C*2	FEP50																					
	EM-CE5.5-3C,22-3C	FEP40																					
	EM-CE22-3C	FEP40																					
	EM-CE5.5-3C*2	FEP40																					
	EM-CET250,E14(1Φ)	FEP150																					
	EM-CET250,E14(3Φ)	FEP150																					
	予備配管	FEP150																					
	EM-CET250,E14(1Φ)	GLT104																					
	EM-CET250,E14(3Φ)	GLT104																					
	予備配管	GLT104																					
	IE5.5	VE16																					
	EM-S-5C-FB	FEP30																					
	EM-S-5C-FB*2	FEP30																					
	EM-UTP0.5-4P																						
	【土工事集計】																						
	掘削断面 1																				24.2		24.2
	掘削断面 2			11.3		6.7		1.9		24.5	7.8		10.7		10.8		8.8		17.9				100.4
	掘削断面 3																						
	掘削断面 4																						
	掘削断面 5																						
	掘削断面 6																						
	掘削断面 7																						
	掘削断面 8																						
	掘削断面 9																						
	掘削断面 10																						
	引込盤基礎用掘削																						
	ﾊﾝﾄﾞﾎｰﾙ掘削									1.0													1.0
	ﾎﾟｰﾙﾗｲﾄ基礎用掘削																						
	根伐・埋戻し																						
	地中埋設ｼｰﾄ W=150			11.3		6.7		1.9		24.5	7.8		10.7		10.8		8.8		17.9		24.2		124.6
	地中埋設標 鉄製			1.0						2.0	1.0												4.0
	D種接地																						

件名：県民佐久運動広場跡地再整備　　No. 計10

区分	名称		区分	引込柱～盤 立	平	盤～HH 立	平	盤～接地 立	平	立	平	平	立	平	立	平	立	平	立	平	立	平	立	計 10
			図番																					
			回路																					
	(新設)																							
	【配管配線】																							
	EM-CE14-3C		FEP30			2.6	1.2																	3.8
	EM-CE22-3C*4		FEP65			1.3	0.6																	1.9
	予備配管		FEP30			1.3	0.6																	1.9
	EM-CE5.5-3C		FEP30																					
	EM-CE22-3C*2		FEP50																					
	EM-CE5.5-3C,22-3C		FEP40																					
	EM-CE22-3C		FEP40																					
	EM-CE5.5-3C*2		FEP40																					
	EM-CET250,E14(1Φ)		FEP150	0.5	1.2	1.3	0.6																	3.6
	EM-CET250,E14(3Φ)		FEP150	0.5	1.2	1.3	0.6																	3.6
	予備配管		FEP150			1.3	0.6																	1.9
	EM-CET250,E14(1Φ)		GLT104		8.0																			8.0
	EM-CET250,E14(3Φ)		GLT104		8.0																			8.0
	予備配管		GLT104		8.0																			8.0
	IE5.5		VE16					5.0																5.0
	EM-S-5C-FB		FEP30																					
	EM-S-5C-FB*2		FEP30																					
	EM-UTP0.5-4P																							
	【土工事集計】																							
	掘削断面 1																							
	掘削断面 2																							
	掘削断面 3																							
	掘削断面 4																							
	掘削断面 5																							
	掘削断面 6																							
	掘削断面 7																							
	掘削断面 8																							
	掘削断面 9																							
	掘削断面 10																							
	引込盤基礎用掘削																							
	ﾊﾝﾄﾞﾎｰﾙ掘削																							
	ﾎﾟｰﾙﾗｲﾄ基礎用掘削																							
	根伐・埋戻し																							
	地中埋設ｼｰﾄ W=150																							
	地中埋設標 鉄製																							
	D種接地																							

件名：県民佐久運動広場跡地再整備　　No.

区分	名称	区分	計(n)		計 1	2	3	4	5	6	7	8	9										
		図番	集計																				
		回路																					
	(新設)																						
	【機器】																						
	引込柱 ｺﾝｸﾘｰﾄ柱 10m		1.0		1.0																		
	分電盤		1.0		1.0																		
	ﾊﾝﾄﾞﾎｰﾙ H1-6,R2K-60		8.0		8.0																		
	ﾊﾝﾄﾞﾎｰﾙ H2-9,R2K-60		7.0		7.0																		
	ﾌﾟﾙﾎﾞｯｸｽ 150□×100 樹脂製 鋼		12.0		12.0																		
	照明器具 BL1		25.0		25.0																		
	照明器具 PL1		18.0		18.0																		
	照明器具 FT1		7.0		7.0																		
	照明器具 SP5		11.0		11.0																		
	照明器具 SP6		5.0		5.0																		
	照明器具 SP7		2.0		2.0																		
	照明器具 FDL1		8.0		8.0																		
	照明器具 LL6-1076		1.0		1.0																		
	照明器具 LL6-1773		2.0		2.0																		
	照明器具 LL6-1972		1.0		1.0																		
	照明器具 LL6-2271		1.0		1.0																		
	照明器具 LL6-2520		1.0		1.0																		
	照明器具 LL6-2669		1.0		1.0																		
	照明器具 LL6-3118		2.0		2.0																		
	照明器具 LL6-3466		1.0		1.0																		
	照明器具 LL6-3616		1.0		1.0																		
	照明器具 LL6-3715		3.0		3.0																		
	照明器具 LL6-4014		1.0		1.0																		
	取付ｸﾘｯﾌﾟ		50.0		50.0																		
	接続ｹｰﾌﾞﾙ		12.0		12.0																		
	電源ﾕﾆｯﾄ		5.0		5.0																		
	ｺﾝｾﾝﾄ2P15A×1E WP		5.0		5.0																		
	露出ｽｲｯﾁﾎﾞｯｸｽ1個用		5.0		5.0																		

件名：県民佐久運動広場跡地再整備　　No.

区分	名称	区分	構内配電線路																				
		図番																					
		回路	外灯①	外灯②	コンセント①	コンセント②	コンセント③	コンセント④	コンセント⑤	演出①	演出②A	B	C	D	E	投光器	引込	建物幹線					
		区分																					計 1
	(新設)																						
	【機器】																						
	引込柱 ｺﾝｸﾘｰﾄ柱 10m																1.0						1.0
	分電盤																1.0						1.0
	ﾊﾝﾄﾞﾎｰﾙ H1-6,R2K-60		5.0												1.0	2.0							8.0
	ﾊﾝﾄﾞﾎｰﾙ H2-9,R2K-60																1.0	6.0					7.0
	ﾌﾟﾙﾎﾞｯｸｽ 150□×100 樹脂製 鎖										2.0	2.0	2.0	3.0	3.0								12.0
	照明器具 BL1		14.0	11.0																			25.0
	照明器具 PL1		8.0	10.0																			18.0
	照明器具 FT1		7.0																				7.0
	照明器具 SP5									11.0													11.0
	照明器具 SP6		5.0																				5.0
	照明器具 SP7		2.0																				2.0
	照明器具 FDL1															8.0							8.0
	照明器具 LL6-1076											1.0											1.0
	照明器具 LL6-1773										1.0			1.0									2.0
	照明器具 LL6-1972														1.0								1.0
	照明器具 LL6-2271														1.0								1.0
	照明器具 LL6-2520														1.0								1.0
	照明器具 LL6-2669											1.0											1.0
	照明器具 LL6-3118													2.0									2.0
	照明器具 LL6-3466													1.0									1.0
	照明器具 LL6-3616										1.0												1.0
	照明器具 LL6-3715											1.0	2.0										3.0
	照明器具 LL6-4014										1.0												1.0
	取付ｸﾘｯﾌﾟ										11.0	9.0	8.0	14.0	8.0								50.0
	接続ｹｰﾌﾞﾙ										2.0	2.0	2.0	3.0	3.0								12.0
	電源ﾕﾆｯﾄ										1.0	1.0	1.0	1.0	1.0								5.0
	ｺﾝｾﾝﾄ2P15A×1E WP				1.0	1.0	1.0	1.0	1.0														5.0
	露出ｽｲｯﾁﾎﾞｯｸｽ1個用				1.0	1.0	1.0	1.0	1.0														5.0

掘削量算出表　県民佐久運動広場跡地再整備　　No. 1

掘削断面	□1		
掘削幅(mm)			
配管種類	配管外径(mm) 1段目	配管種類	配管外径(mm) 2段目
FEP　30	30		
配管離隔		配管離隔	
配管離隔		配管離隔	
配管離隔		配管離隔	
配管離隔		配管離隔	
配管離隔		配管離隔	
配管離隔		配管離隔	
配管離隔		配管離隔	
配管離隔		配管離隔	
小計	30	小計	
作業余裕幅(mm)	200	作業余裕幅(mm)	
掘削幅(mm)	430	掘削幅(mm)	
採用掘削幅(mm)	430		
掘削深さ(mm)			
配管外径(mm)	30		
配管離隔	50		
土被り(mm)	300		
掘削深さ(mm)	380		
掘削量(m3)			
掘削幅(m)	0.43		
掘削深さ(m)	0.38		
掘削長さ(m)	28.9		
掘削量(m3)	4.72		

掘削断面	□2		
掘削幅(mm)			
配管種類	配管外径(mm) 1段目	配管種類	配管外径(mm) 2段目
FEP　30	30		
配管離隔	50	配管離隔	
FEP　30	30		
配管離隔		配管離隔	
配管離隔		配管離隔	
配管離隔		配管離隔	
配管離隔		配管離隔	
配管離隔		配管離隔	
配管離隔		配管離隔	
配管離隔		配管離隔	
小計	110	小計	
作業余裕幅(mm)	200	作業余裕幅(mm)	
掘削幅(mm)	510	掘削幅(mm)	
採用掘削幅(mm)	510		
掘削深さ(mm)			
配管外径(mm)	30		
配管離隔	50		
土被り(mm)	300		
掘削深さ(mm)	380		
掘削量(m3)			
掘削幅(m)	0.51		
掘削深さ(m)	0.38		
掘削長さ(m)	512.2		
掘削量(m3)	99.26		

管種	離隔(mm)
PEG管	100
FEP30,50	50
FEP80-150	70
FEP200	100

掘削量算出表　県民佐久運動広場跡地再整備　　No. 2

掘削断面	□3		
掘削幅(mm)			
配管種類	配管外径(mm) 1段目	配管種類	配管外径(mm) 2段目
FEP　30	30		
配管離隔	50	配管離隔	
FEP　40	40		
配管離隔		配管離隔	
配管離隔		配管離隔	
配管離隔		配管離隔	
配管離隔		配管離隔	
配管離隔		配管離隔	
配管離隔		配管離隔	
配管離隔		配管離隔	
小計	120	小計	
作業余裕幅(mm)	200	作業余裕幅(mm)	
掘削幅(mm)	520	掘削幅(mm)	
採用掘削幅(mm)	520		
掘削深さ(mm)			
配管外径(mm)	40		
配管離隔	50		
土被り(mm)	300		
掘削深さ(mm)	390		
掘削量(m3)			
掘削幅(m)	0.52		
掘削深さ(m)	0.39		
掘削長さ(m)	96.7		
掘削量(m3)	19.61		

掘削断面	□4		
掘削幅(mm)			
配管種類	配管外径(mm) 1段目	配管種類	配管外径(mm) 2段目
FEP　30	30		
配管離隔	50	配管離隔	
FEP　30	30		
配管離隔	50	配管離隔	
FEP　40	40		
配管離隔	50	配管離隔	
FEP　40	40		
配管離隔		配管離隔	
配管離隔		配管離隔	
配管離隔		配管離隔	
配管離隔		配管離隔	
配管離隔		配管離隔	
小計	290	小計	
作業余裕幅(mm)	200	作業余裕幅(mm)	
掘削幅(mm)	690	掘削幅(mm)	
採用掘削幅(mm)	690		
掘削深さ(mm)			
配管外径(mm)	40		
配管離隔	50		
土被り(mm)	300		
掘削深さ(mm)	390		
掘削量(m3)			
掘削幅(m)	0.69		
掘削深さ(m)	0.39		
掘削長さ(m)	43.8		
掘削量(m3)	11.79		

管種	離隔(mm)
PEG管	100
FEP30,50	50
FEP80-150	70
FEP200	100

掘削量算出表　県民佐久運動広場跡地再整備　　No. 3

掘削断面	□5		
掘削幅(mm)			
配管種類	配管外径(mm) 1段目	配管種類	配管外径(mm) 2段目
FEP　30	30		
配管離隔	50	配管離隔	
FEP　30	30		
配管離隔	50	配管離隔	
FEP　50	50		
配管離隔		配管離隔	
配管離隔		配管離隔	
配管離隔		配管離隔	
配管離隔		配管離隔	
配管離隔		配管離隔	
配管離隔		配管離隔	
小計	210	小計	
作業余裕幅(mm)	200	作業余裕幅(mm)	
掘削幅(mm)	610	掘削幅(mm)	
採用掘削幅(mm)	610		
掘削深さ(mm)			
配管外径(mm)	50		
配管離隔	50		
土被り(mm)	300		
掘削深さ(mm)	400		
掘削量(m3)			
掘削幅(m)	0.61		
掘削深さ(m)	0.4		
掘削長さ(m)	9.3		
掘削量(m3)	2.27		

掘削断面	□6		
掘削幅(mm)			
配管種類	配管外径(mm) 1段目	配管種類	配管外径(mm) 2段目
FEP　30	30		
配管離隔	50	配管離隔	
FEP　30	30		
配管離隔	50	配管離隔	
FEP　40	40		
配管離隔	50	配管離隔	
FEP　50	50		
配管離隔		配管離隔	
配管離隔		配管離隔	
配管離隔		配管離隔	
配管離隔		配管離隔	
配管離隔		配管離隔	
小計	300	小計	
作業余裕幅(mm)	200	作業余裕幅(mm)	
掘削幅(mm)	700	掘削幅(mm)	
採用掘削幅(mm)	700		
掘削深さ(mm)			
配管外径(mm)	50		
配管離隔	50		
土被り(mm)	300		
掘削深さ(mm)	400		
掘削量(m3)			
掘削幅(m)	0.7		
掘削深さ(m)	0.4		
掘削長さ(m)	22.6		
掘削量(m3)	6.33		

管種	離隔(mm)
PEG管	100
FEP30,50	50
FEP80-150	70
FEP200	100

掘削量算出表　県民佐久運動広場跡地再整備　　No. 4

掘削断面	□7		
掘削幅(mm)			
配管種類	配管外径(mm) 1段目	配管種類	配管外径(mm) 2段目
FEP　30	30		
配管離隔	50	配管離隔	
FEP　30	30		
配管離隔	50	配管離隔	
FEP　65	65		
配管離隔		配管離隔	
配管離隔		配管離隔	
配管離隔		配管離隔	
配管離隔		配管離隔	
配管離隔		配管離隔	
配管離隔		配管離隔	
小計	225	小計	
作業余裕幅(mm)	200	作業余裕幅(mm)	
掘削幅(mm)	625	掘削幅(mm)	
採用掘削幅(mm)	625		
掘削深さ(mm)			
配管外径(mm)	65		
配管離隔	50		
土被り(mm)	300		
掘削深さ(mm)	415		
掘削量(m3)			
掘削幅(m)	0.625		
掘削深さ(m)	0.415		
掘削長さ(m)	125.3		
掘削量(m3)	32.50		

掘削断面	□8		
掘削幅(mm)			
配管種類	配管外径(mm) 1段目	配管種類	配管外径(mm) 2段目
FEP　150	150		
配管離隔	70	配管離隔	
FEP　150	150		
配管離隔	70	配管離隔	
FEP　150	150		
配管離隔		配管離隔	
配管離隔		配管離隔	
配管離隔		配管離隔	
配管離隔		配管離隔	
配管離隔		配管離隔	
配管離隔		配管離隔	
小計	590	小計	
作業余裕幅(mm)	200	作業余裕幅(mm)	
掘削幅(mm)	990	掘削幅(mm)	
採用掘削幅(mm)	990		
掘削深さ(mm)			
配管外径(mm)	150		
配管離隔	50		
土被り(mm)	300		
掘削深さ(mm)	500		
掘削量(m3)			
掘削幅(m)	0.99		
掘削深さ(m)	0.5		
掘削長さ(m)	30.7		
掘削量(m3)	15.20		

管種	離隔(mm)
PEG管	100
FEP30,50	50
FEP80-150	70
FEP200	100

掘削量算出表　県民佐久運動広場跡地再整備　　No. 4

掘削断面	□９		
掘削幅(mm)			
配管種類	配管外径(mm) １段目	配管種類	配管外径(mm) ２段目
FEP　150	150		
配管離隔	70	配管離隔	
FEP　150	150		
配管離隔	70	配管離隔	
FEP　150	150		
配管離隔	50	配管離隔	
FEP　30	30		
配管離隔		配管離隔	
配管離隔		配管離隔	
配管離隔		配管離隔	
配管離隔		配管離隔	
配管離隔		配管離隔	
小計	670	小計	
作業余裕幅(mm)	200	作業余裕幅(mm)	
掘削幅(mm)	1070	掘削幅(mm)	
採用掘削幅(mm)	1070		
掘削深さ(mm)			
配管外径(mm)	150		
配管離隔	50		
土被り(mm)	300		
掘削深さ(mm)	500		
掘削量(m3)			
掘削幅(m)	1.07		
掘削深さ(m)	0.5		
掘削長さ(m)	118.6		
掘削量(m3)	63.45		

掘削断面	□１０		
掘削幅(mm)			
配管種類	配管外径(mm) １段目	配管種類	配管外径(mm) ２段目
FEP　30	30		
配管離隔	50	配管離隔	
FEP　30	30		
配管離隔	50	配管離隔	
FEP　40	40		
配管離隔		配管離隔	
配管離隔		配管離隔	
配管離隔		配管離隔	
配管離隔		配管離隔	
配管離隔		配管離隔	
配管離隔		配管離隔	
小計	200	小計	
作業余裕幅(mm)	200	作業余裕幅(mm)	
掘削幅(mm)	600	掘削幅(mm)	
採用掘削幅(mm)	600		
掘削深さ(mm)			
配管外径(mm)	150		
配管離隔	50		
土被り(mm)	300		
掘削深さ(mm)	500		
掘削量(m3)			
掘削幅(m)	0.6		
掘削深さ(m)	0.39		
掘削長さ(m)	185.6		
掘削量(m3)	43.43		

管種	離隔(mm)
PEG管	100
FEP30,50	50
FEP80-150	70
FEP200	100

種　　別	照明設備工 ハンドホールH1-6, R2K-60 単位 数 量 計 算	1基 当り

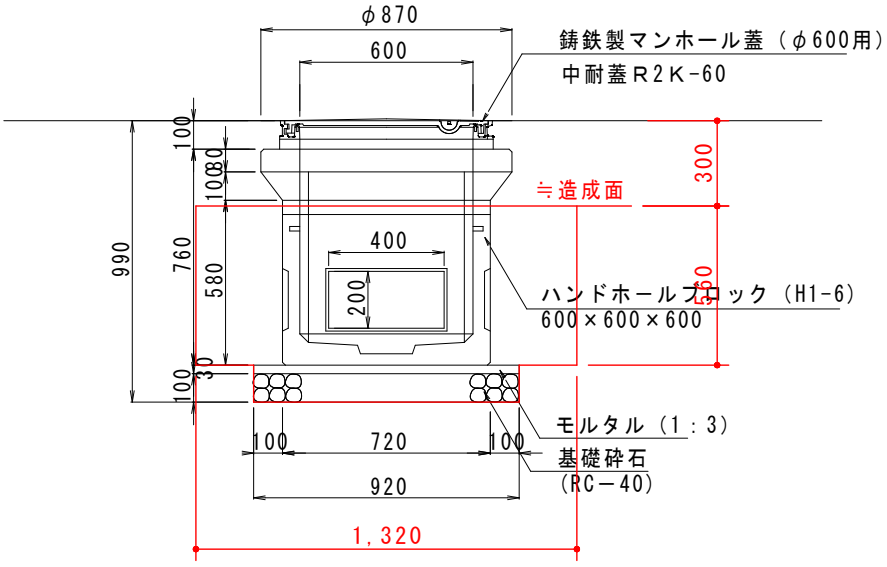

断面図

名　　称	規　格	算　　式	数　　量
床　　掘		V ＝（1.32*1.32*0.56+0.92*0.92*0.13） ＝ 1.086	1.1 m3
埋　　戻		V ＝ 1.086 ― 0.400 ＝ 0.685	0.69 m3
残　　土		V ＝（0.92*0.92*0.13+0.72*0.72*0.56） ＝ 0.400	0.40 m3
基礎砕石	(RC-40)	A ＝ 0.92*0.92 ＝ 0.846	0.85 m2
		V ＝ 0.92*0.92*0.1 ＝ 0.085	0.085 m3
モルタル	(1:3)	V ＝ 0.92*0.92*0.03 ＝ 0.025	0.025 m3
ハンドホール	(H1-6)	N ＝ ＝ 1.000	1.0 基
蓋	鋳鉄製マンホール蓋（φ600用）	N ＝ ＝ 1.000	1.0 枚

種　　別	照明設備工 ハンドホールH2-9,R2K-60 単位 数 量 計 算	1基 当り

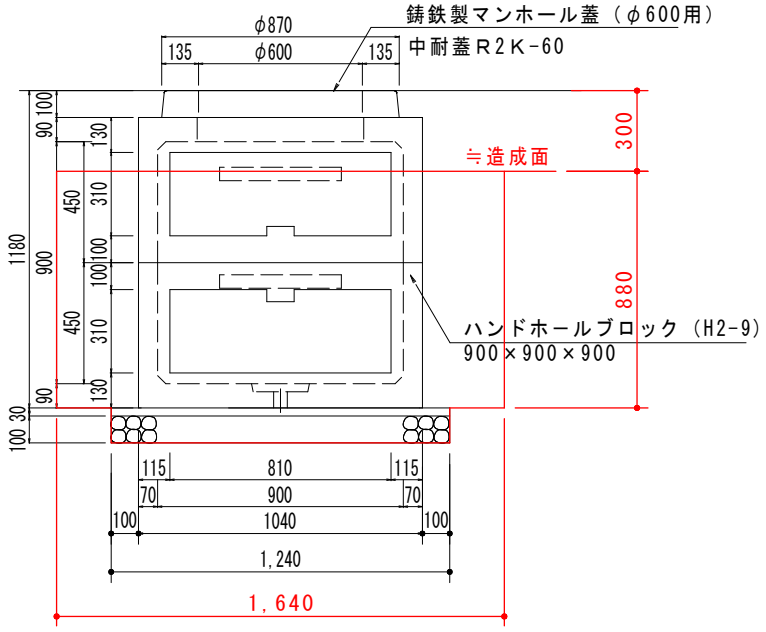

名　　称	規　格	算　　式	数　　量
床　　掘		V = (1.64*1.64*0.88+1.24*1.24*0.13) = 2.567	2.6 m3
埋　　戻		V = 2.567 — 1.152 = 1.415	1.4 m3
残　　土		V = (1.24*1.24*0.13+1.04*1.04*0.88) = 1.152	1.2 m3
基礎砕石	(RC-40)	A = 1.24*1.24 = 1.538	1.5 m2
		V = 1.24*1.24*0.1 = 0.154	0.15 m3
モルタル	(1:3)	V = 1.24*1.24*0.03 = 0.046	0.046 m3
ハンドホール	(H2-9)	N = = 1.000	1.0 基
蓋	鋳鉄製マンホール蓋（φ600用）	N = = 1.000	1.0 枚

種　　別	照明設備工 分電盤　　単位　数 量 計 算	1基 当り

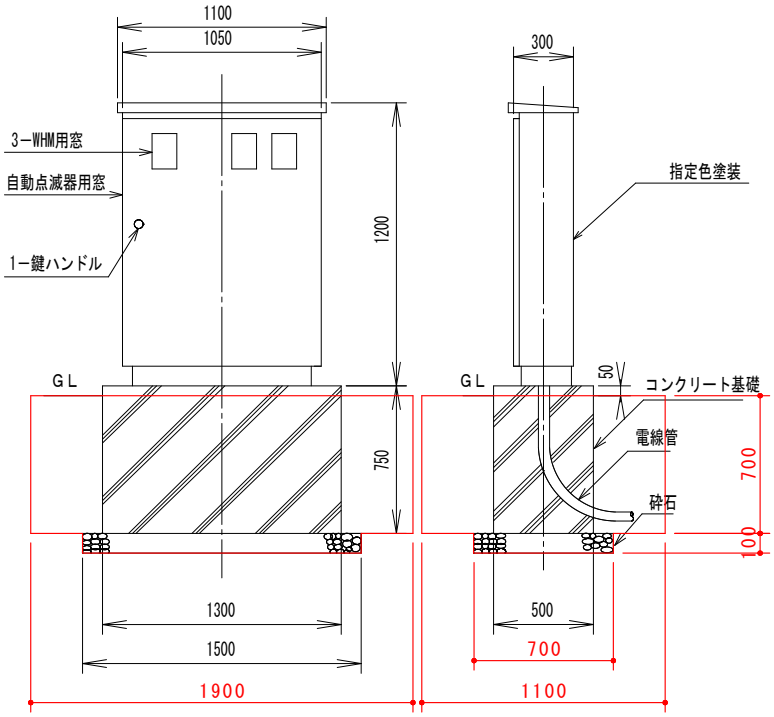

名　　称	規　格	算　　式			数　　量
床　　掘		V = (1.9*1.1*0.7+1.5*0.7*0.1)	=	1.568	1.6 m3
埋　　戻		V = 1.568 — 0.560	=	1.008	1.0 m3
残　　土		V = (1.5*0.7*0.1+1.3*0.5*0.7)	=	0.560	0.56 m3
基礎砕石	(RC-40)	A = 1.5*0.7*	=	1.050	1.1 m2
		V = 1.5*0.7*0.1	=	0.105	0.11 m3
コンクリート	(18-8-40BB)	V = 1.3*0.5*0.75	=	0.488	0.49 m3
型枠	直線	A = (1.3+0.5)*2*0.75	=	2.700	2.7 m2
分電盤		N =	=	1.000	1.0 基

種　　別	照明設備工 引込柱, h=10m　　単位　数 量 計 算	1基 当り

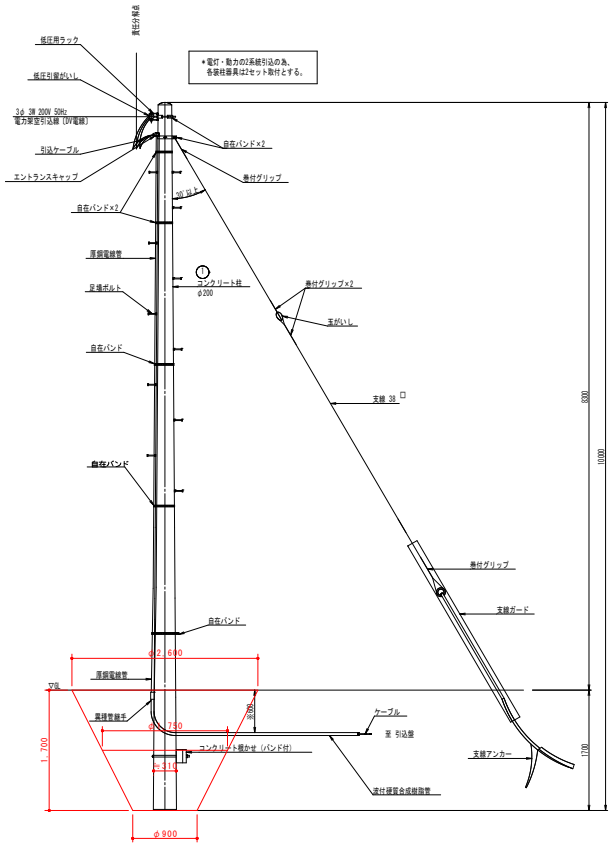

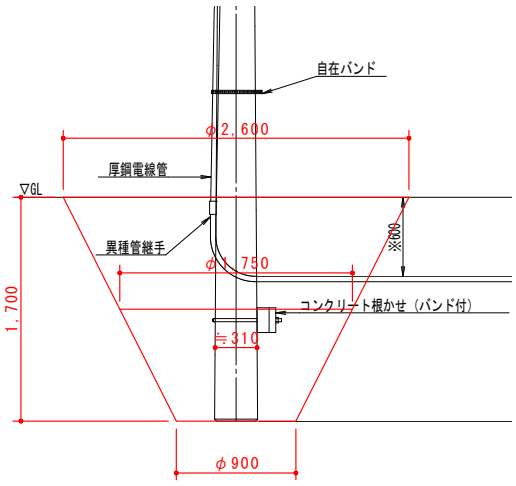

名　　称	規　格	算　　式	数　　量
床　　掘		V = 1.75*1.75*π/4*1.7 = 4.089	4.1 m3
埋　　戻		V = 4.089 — 0.128 = 3.961	4.0 m3
残　　土		V = 0.31*0.31*π/4*1.7 = 0.128	0.13 m3
引込柱	H8300　支線	N = = 1.000	1.0 本
根かせ	コンクリート（バンド付）	N = = 1.000	1.0 個

種　　別	照明設備工 ポールスポット（3灯）78W，H=3m（一般柱）　単位　数 量 計 算	1基 当り

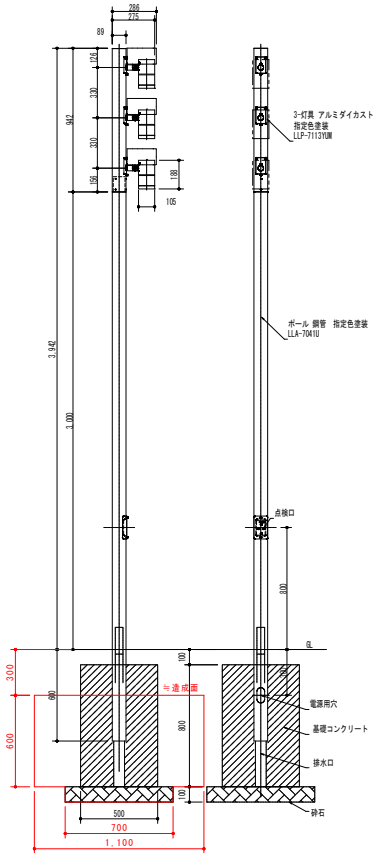

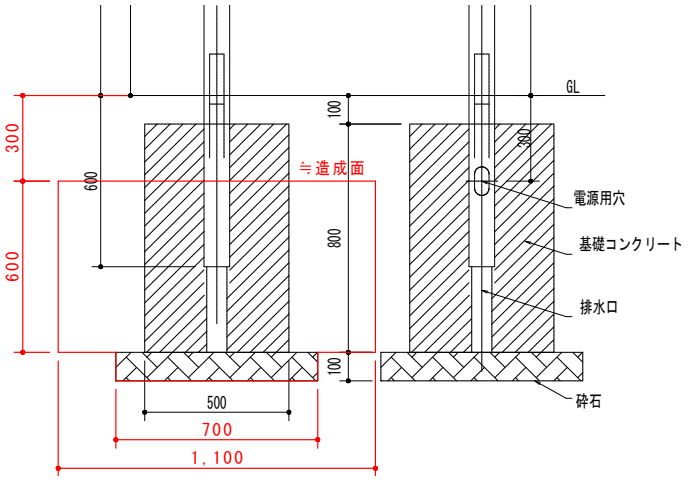

名　　称	規　格	算　　式			数　　量
床　　掘		V ＝（1.1*1.1*0.6+0.7*0.7*0.1）	＝	0.775	0.78　m3
埋　　戻		V ＝　0.775　—　0.199	＝	0.576	0.58　m3
残　　土		V ＝（0.7*0.7*0.1+0.5*0.5*0.6）	＝	0.199	0.2　m3
基礎砕石	(RC-40)	A ＝ 0.7*0.7	＝	0.490	0.49　m2
		V ＝ 0.7*0.7*0.1	＝	0.049	0.049　m3
コンクリート	(18-8-40BB)	V ＝（0.5*0.5-0.0763*0.0763*π/4)*0.8	＝	0.196	0.20　m3
型枠	直線	A ＝ 0.5*0.8*4	＝	1.600	1.6　m2
PL1照明	H4000	N ＝	＝	1.000	1.0　基

種　　別	照明設備工 ポールスポット（3灯）78W，H=3m（コンセント用開口付）	単位　数 量 計 算	1基 当り

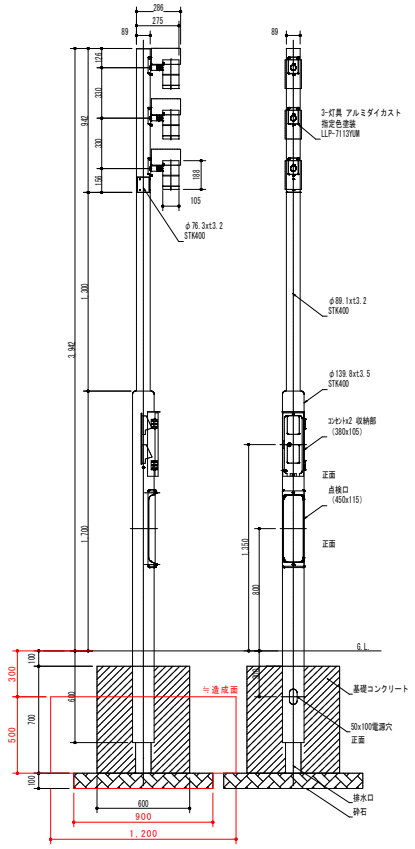

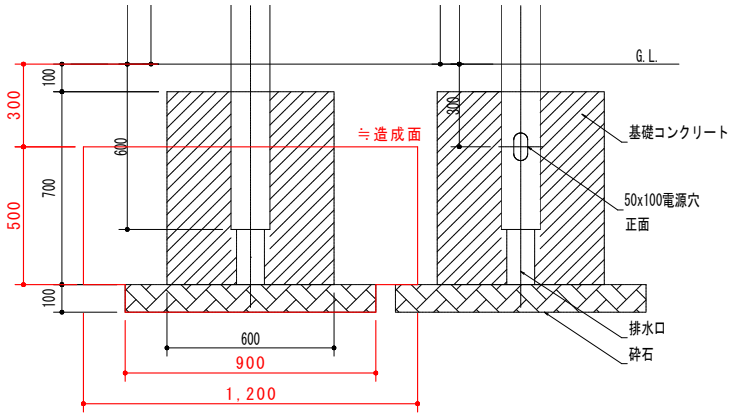

名　　称	規　格	算　　式			数　　量
床　　掘		V ＝ (1.2*1.2*0.5+0.9*0.9*0.1)	＝	0.801	0.8 m3
埋　　戻		V ＝ 0.801 — 0.261	＝	0.540	0.54 m3
残　　土		V ＝ (0.9*0.9*0.1+0.6*0.6*0.5)	＝	0.261	0.26 m3
基礎砕石	(RC-40)	A ＝ 0.9*0.9	＝	0.810	0.81 m2
		V ＝ 0.9*0.9*0.1	＝	0.081	0.081 m3
コンクリート	(18-8-40BB)	V ＝ (0.6*0.6-0.14*0.14*π/4)*0.7	＝	0.241	0.24 m3
型枠	直線	A ＝ 0.6*0.7*4	＝	1.680	1.7 m2
PL1照明	H4000ｺﾝｾﾝﾄ付	N ＝	＝	1.000	1.0 基

種　　別	照明設備工 ソーラー照明　　単位　数 量 計 算	1基 当り

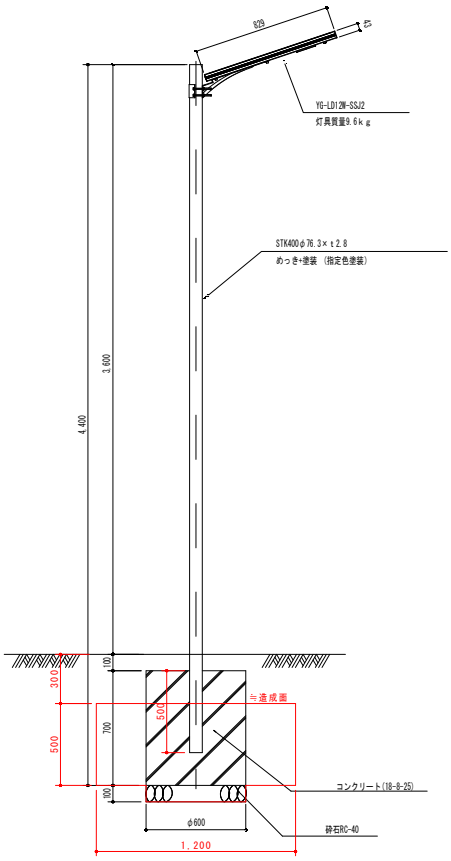

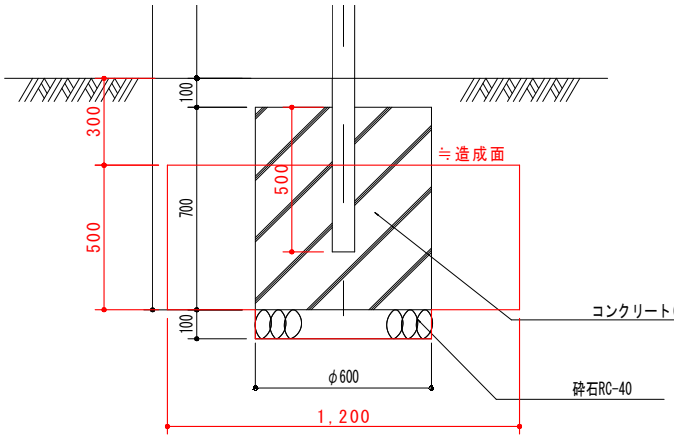

名　　称	規　格	算　　式			数　　量
床　　掘		V ＝ (1.2*1.2*0.5+0.6*0.6*π/4*0.1)	＝	0.748	0.75　m3
埋　　戻		V ＝ 0.748 — 0.170	＝	0.579	0.58　m3
残　　土		V ＝ 0.6*0.6*π/4*0.6	＝	0.170	0.17　m3
基礎砕石	(RC-40)	A ＝ 0.6*0.6*π/4	＝	0.283	0.28　m2
		V ＝ 0.6*0.6*π/4*0.1	＝	0.028	0.028　m3
コンクリート	(18-8-40BB)	V ＝ (0.6*0.6*π/4*0.7-0.0763*0.0763*π/4*0.5)	＝	0.196	0.20　m3
型枠	ｽﾊﾟｲﾗﾙﾀﾞｸﾄ　φ600	A ＝ 0.6*π*0.7	＝	1.319	1.3　m2
ソーラー照明	H3600	N ＝	＝	1.000	1.0　基

種　　別	照明設備工 BL1 ボラード照明　　単位　数 量 計 算	1基 当り

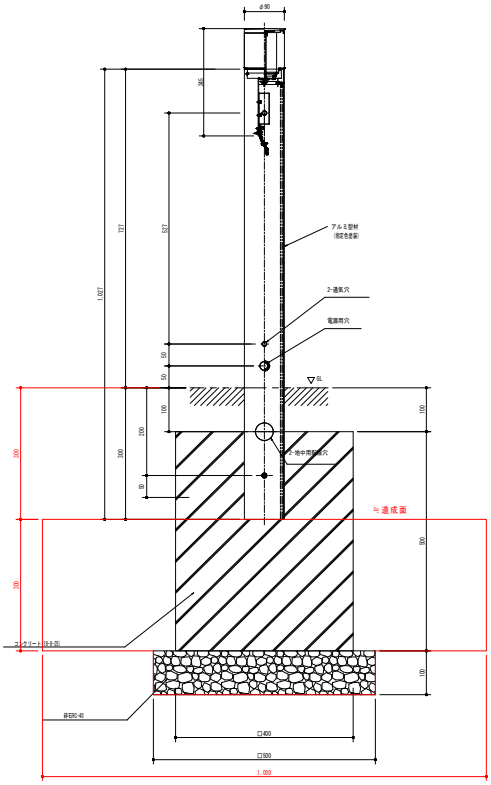

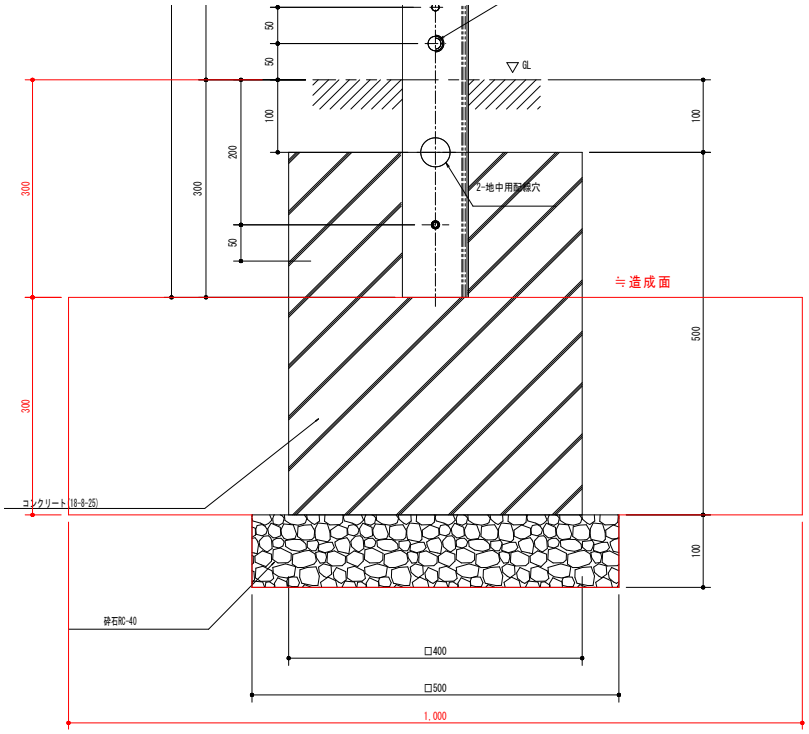

名　　称	規　格	算　　式	数　　量
床　　掘		V = (1.0*1.0*0.3+0.5*0.5*0.1) = 0.325	0.33 m3
埋　　戻		V = 0.325 — 0.073 = 0.252	0.3 m3
残　　土		V = (0.4*0.4*0.3+0.5*0.5*0.1) = 0.073	0.073 m3
基礎砕石	(RC-40)	A = 0.5*0.5 = 0.250	0.25 m2
		V = 0.5*0.5*0.1 = 0.025	0.025 m3
コンクリート	(18-8-40BB)	V = 0.4*0.4*0.5 = 0.080	0.08 m3
型枠	直線	A = 0.4*0.5*4 = 0.800	0.8 m2
BL1 ボラード照明	H800	N = = 1.000	1.0 基

種　　別	照明設備工 屋外用コンセント　　単位　数 量 計 算	1基 当り

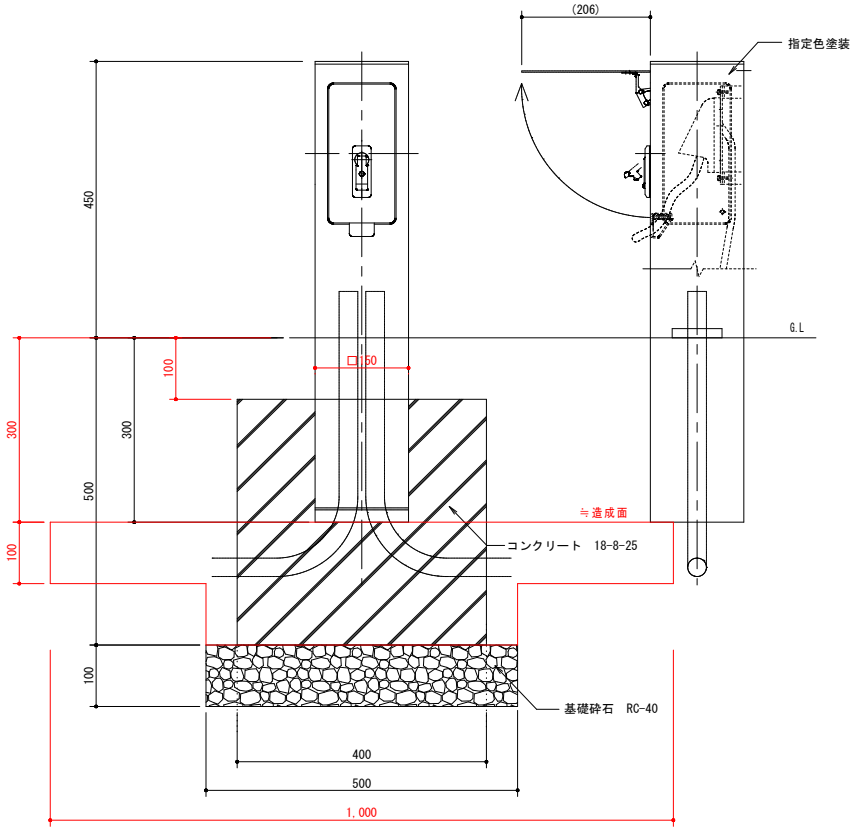

名　　称	規　格	算　　式			数　　量
床　　掘		V = (1.0*1.0*0.1+0.5*0.5*0.1)	=	0.125	0.13 m3
埋　　戻		V = 0.125 — 0.041	=	0.084	0.084 m3
残　　土		V = (0.4*0.4*0.1+0.5*0.5*0.1)	=	0.041	0.041 m3
基礎砕石	(RC-40)	A = 0.5*0.5	=	0.250	0.25 m2
		V = 0.5*0.5*0.1	=	0.025	0.025 m3
コンクリート	(18-8-40BB)	V = (0.4*0.4*0.4-0.15*0.15*0.2)	=	0.060	0.06 m3
型枠	直線	A = 0.4*0.4*4	=	0.640	0.64 m2
屋外用コンセントポール	H450	N =	=	1.000	1.0 基