佐久・野沢広場｜数量総括表

項目					単位	数量		備考
	工種	種別	細別	規格		算出値	丸め	
1）基盤整備								
	敷地造成工	床堀工			m3	122.8	120	
		埋戻し			m3	123.3	120	
2）施設整備								
	修景施設整備工（水遊び場）	水景施設工	現場打ちｺﾝｸﾘｰﾄ水路設置		m2	166.3	166	モルタル左官仕上げ
	サービス施設整備工（水遊び場）	水飲み場工	水飲み場設置		式	1	1	桝（500×500×700）
	管理施設整備工（水遊び場）	上水利用型手押しポンプ工	上水利用型手押しポンプ設置		式	1	1	3基
	給水設備工	水栓類取付工	量水器設置		基	1	1	量水器（40mm）　量水器ボックス
			仕切弁設置	20A	基	10	10	青銅製管端コア付 10K 蓋B1
				32A	基	1	1	青銅製管端コア付 10K 蓋B1
				40A	基	1	1	青銅製管端コア付 10K 蓋B1
			不凍水栓設置		基	10	10	MT型 L400 蓋 鍵付 B6-L
		散水施設工	散水栓設置	13mm	基	8	8	B3B鋳鉄製
		給水管路工	給水管設置	PE40mm　1次配管	m	6.0	6	
				PE20mm　2次配管	m	269.0	269	
				PE30mm　2次配管	m	59.0	59	
				PE40mm　2次配管	m	87.0	87	
			埋設標設置	コンクリート製	基	4	4	
				鉄製	基	9	9	
	汚水排水設備工	管渠工	硬質塩化ビニル管設置	VU150*165×5.1　2次配管	m	21.5	22	
		汚水桝・マンホール工	汚水桝設置	1次配管	基	2	2	
			マンホールトイレ	2次配管	式	1	1	

修景施設整備工　　㍍長・面積・箇所調書（１）

種　　別	細別・規格	算　　式	数　量
		施設詳細図（1）現場打ちｺﾝｸﾘｰﾄ水路より	
修景施設整備工			
水景施設工	現場打ちｺﾝｸﾘｰﾄ水路	A　＝　166.3	166.3　m2
	左官仕上げ モルタル		166.3　m2

サービス施設整備工　　延長・面積・箇所調書（2）　　（2）

種　　別	細別・規格	算　　式	数　量
		施設詳細図（４）より	
サービス施設整備工			
水飲み場工	水飲み場設置	N　＝　1	1　式
	水飲み場（オリジナル）	N　＝　1	1　基
	汚水桝（500×500×700）	N　＝　1	1　基
	（化粧蓋：□600、グレーチングφ300）	N　＝　1	1　基

管理施設整備工　　延長・面積・箇所調書（3）　　（3）

種　　別	細別・規格	算　　式	数　量
		施設詳細図（1）上水利用型手押しポンプより	
管理施設整備工			
上水利用型手押しポンプ	3基	＝　　1.0	1.0　式

給水整備工　　延長・面積・箇所調書（4）

種　　別	細別・規格	算　　式	数　量
		給水平面図・2次配管より	
給水設備工			
水栓類取付工	量水器	N　＝　1	1　基
	仕切弁 20㎜	N　＝　10	10　基
	仕切弁 30㎜	N　＝　1	1　基
	仕切弁 40㎜	N　＝　1	1　基
	不凍水栓	N　＝　10	10　基
散水施設工	散水栓	N　＝　8	8　基
給水管路工	給水管（1次配管） PE40	L　＝　6.0	6.0　m
	給水管（2次配管） PE20	L =5+2+2+2+181+1+2+3+48+3+20　＝　269.0	269.0　m
	給水管（2次配管） PE30	L =14+20+25　59.0	59.0　m
	給水管（2次配管） PE40	L =81+6　＝　87.0	87.0　m
	埋設標 杭（コンクリート製）	N　＝　4	4　基
	埋設標 鋲（鉄製）	N　＝　9	9　基

汚水排水整備工　　延長・面積・箇所調書（5）

種　　別	細別・規格	算　　式	数　量
		給水平面図・2次配管より	
汚水排水整備工			
管渠工	硬質塩化ビニル管 D150	L （2次造成）　＝　21.5	21.5　m
汚水桝 ・マンホール工	プラスチック桝 塩ビ製蓋VUφ300	N （1次造成）　＝　2	2　基
	マンホールトイレ 3基+注水口+台座等	N （2次造成）　＝　1	1　式

土工数量集計表

細　　別	形状寸法	計　算　式	単位	数　量
敷地造成工・1次造成				
床堀		124.2　地山土量	m^3	124.2
埋戻し		124.6	m^3	124.6

構造物作業土工　　数量集計表

種　　別	数量	単位	単位当りの数量			掘削 (m3)	埋戻 (m3) ※土量変化考慮	残土 (m3)
			床堀 (m3)	埋戻 (m3)	残土 (m3)			
給水設備工								
水栓類 量水器	1	基	0.106	0.015	0.091	0.11	0.02	0.09
仕切弁(20mm)	10	基	0.060	0.029	0.031	0.60	0.30	0.30
仕切弁(30,40mm)	2	基	0.060	0.029	0.031	0.12	0.06	0.06
不凍水栓	10	基	0.093	0.071	0.022	0.93	0.80	0.13
給水管路工 給水管(埋設PE20)	269.0	m	0.143	0.142	0.001	38.47	42.40	-3.93
給水管(埋設PE30)	59.0	m	0.143	0.142	0.001	8.44	9.30	-0.86
給水管(埋設PE40)－1次配管	6.0	m	0.151	0.149	0.002	0.91	1.00	-0.09
給水管(埋設PE40)－2次配管	87.0	m	0.151	0.149	0.002	13.14	14.40	-1.26
雨水設備工								
貯留施設工 プラ製貯留槽①27.4×20.2×1.6m		箇所						
プラ製貯留槽②22.3×18.7×1.6m		箇所						
プラ製貯留槽③12.2×4.3×1.6m		箇所						
側溝工 管（函）渠型側溝300×300		m						
管（函）渠型側溝300×300（T-14 車道横断）		m						
管（函）渠型側溝300×300（Co蓋+スリットグレーチング）		m						
プレキャストU型側溝（落蓋）PU4-30		m						
プレキャストU型側溝（落蓋）PU4-36		m						
自由勾配側溝（函渠型側溝タイプ）300×400		m						
自由勾配側溝（函渠型側溝タイプ）300×600		m						
プレキャストL型側溝PL2-B300-H100（乗入れ用、段差2cm）		m						
管渠工 硬質塩化ビニル管D300		m						
硬質塩化ビニル管D350		m						
台付管D300		m						
台付管D300（用水付替部は残土なし）		m						
台付管D350		m						
集水桝・マンホール工 集水桝□500		箇所						
集水桝□500（用水付替部は残土なし）		箇所						
集水桝□800（用水付替部は残土なし）		箇所						
街渠桝+鋼製グレーチング蓋		箇所						

構造物作業土工　　数量集計表

種　　別	数量	単位	単位当りの数量			掘削 (m3)	埋戻 (m3) ※土量変化考慮	残土 (m3)
			床堀 (m3)	埋戻 (m3)	残土 (m3)			
地下排水工 暗渠排水D150		m						
暗渠排水D300		m						
汚水設備工								
管渠工 硬質塩化ビニル管D150	21.5	m	0.512	0.359	0.153	11.01	8.60	2.41
プラスチック桝 塩ビ製蓋VUφ300	2	基	3.290	3.113	0.177	6.60	6.90	-0.30
マンホールトイレ3基+注水口+台座等	1	式	16.431	13.893	2.538	16.43	15.40	1.03
サービス施設整備工								
水飲み場工	1	式	0.808	0.462	0.346	0.81	0.50	0.31
管理施設整備工								
上水利用型手押しポンプ	1	式	26.669	22.406	4.263	26.67	24.90	1.77
不足土（土木工事より流用）								0.36
					合計	124.22	124.58	0.00

種　　別	水景施設工 現場打ちｺﾝｸﾘｰﾄ水路　　単位　数 量 計 算	1m2 当り

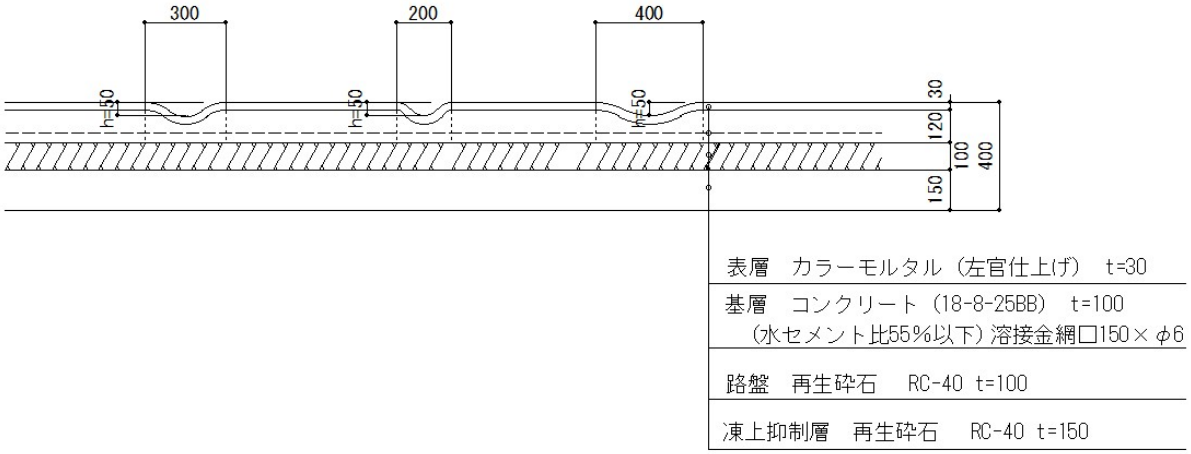

名　　称	規　格	算　　式			数　　量
凍上抑制層	RC-40 t=150	A =	=	1.000	1.0 m2
		V = 0.15	=	0.150	0.15 m3
路盤	RC-40 t=100	A =	=	1.000	1.0 m2
		V = 0.1	=	0.100	0.1 m3
基層コンクリート	（18-8-25BB）　t=100	V = 0.1	=	0.100	0.1 m3
	溶接金網□150×φ6	A =	=	1.000	1.0 m2
型枠	直線	A = 73×0.1/166	=	0.044	0.044 m2
表層	モルタル　左官仕上げ t=30	V = 0.03	=	0.030	0.03 m3

種　　別	水飲み場工 水飲み場　　単位　数 量 計 算	1式 当り

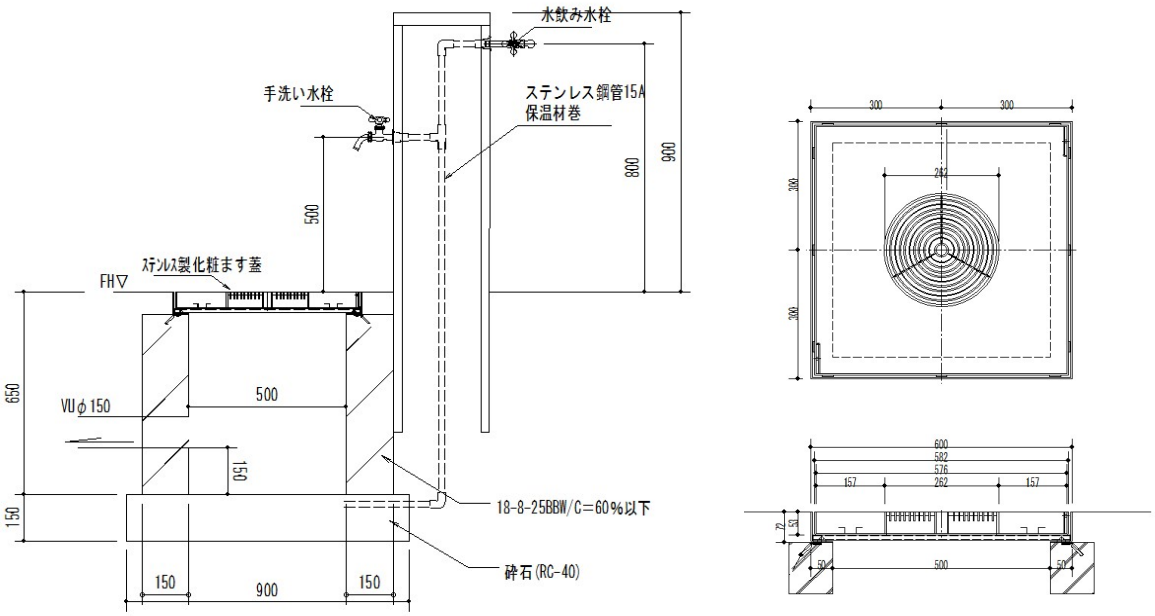

名　　称	規　格	算　　式			数　　量
床　　掘	土工にて計	V = (1.4*1.4*0.35+0.9*0.9*0.15)	=	0.808	0.8 m3
埋　　戻		V = 0.808 — 0.346	=	0.462	0.5 m3
残　　土		V = (0.8*0.8*0.35+0.9*0.9*0.15)	=	0.346	0.3 m3
基礎砕石	(RC-40)	A = 0.9*0.9	=	0.810	0.81 m2
		V = 0.9*0.9*0.15	=	0.122	0.12 m3
コンクリート	(18-8-25BB)	V = (0.8*0.8-0.5*0.5)*0.58	=	0.226	0.23 m3
型枠	直線	A = (0.8*0.58+0.5*0.58)*4	=	3.016	3.0 m2
水飲み	H900	N =	=	1.000	1.0 基
蓋	ステンレス製グレーチング（18kg）	N =	=	1.000	1.0 枚

種　　別	上水利用型手押しポンプ　　単位　数 量 計 算(1)	1式 当り

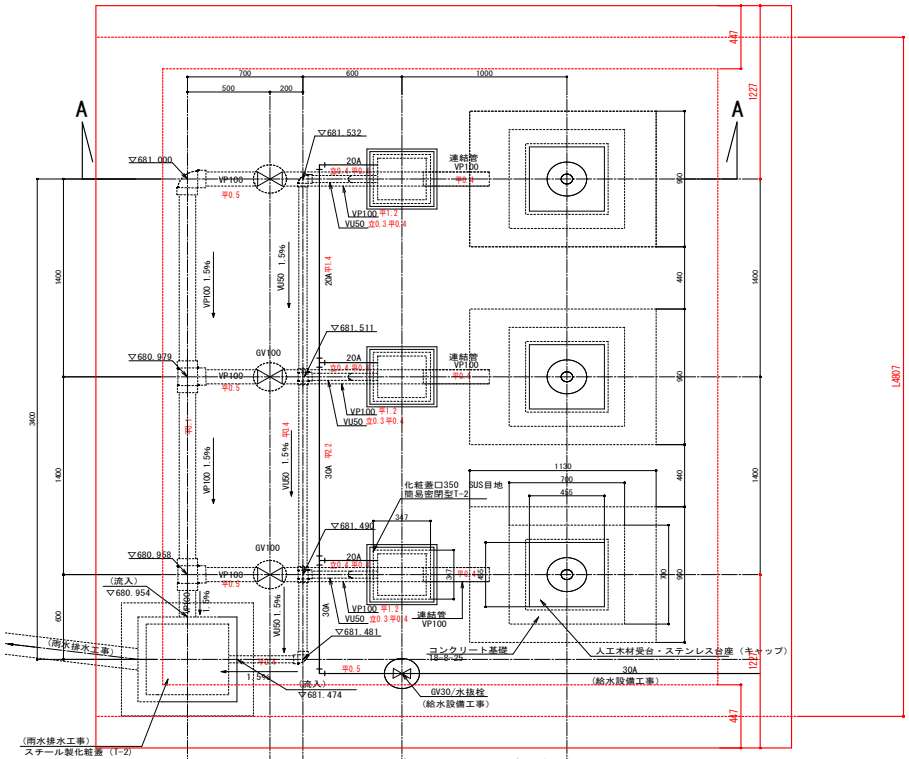

B部平面図　S=1/30(A3)

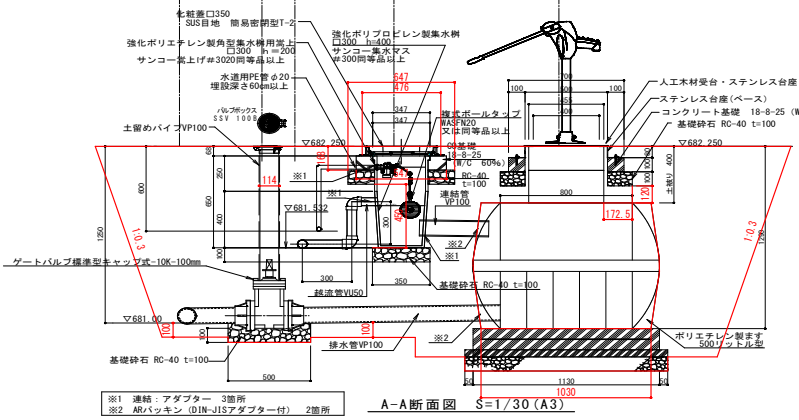

A−A断面図　S=1/30(A3)

床掘り：5.548m2

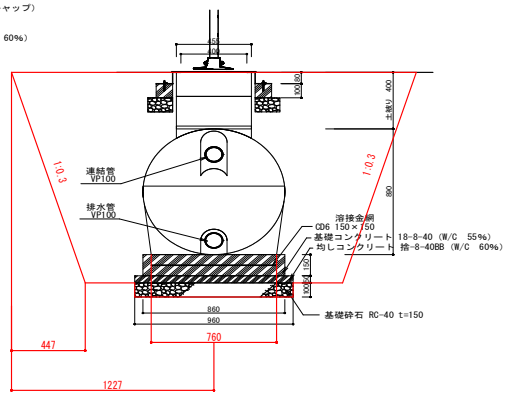

種　別	上水利用型手押しポンプ　単位　数 量 計 算(2)		1式 当り
名　称	規　格	計　算　式	数　量
床掘り		V =5.548*4.807 = 26.669	26.7 m3
埋戻し	土工にて計	V = 26.669 — 4.263 = 22.407	22.4 m3
残土	水槽部	V =(1.23*0.96*0.15+1.13*0.86*0.15+1.03*0.76*0.89+0.455*0.455*0.12+0.8*0.8*0.1+0.7*0.7*0.1+0.5*0.5*0.08)*3 = 3.532	
	桝部	V =(0.35*0.35*0.1+0.347*0.347*0.45+0.647*0.647*0.1+0.476*0.476*0.168)*3 = 0.439	
	バルブ部	V =(0.114*0.114*π/4*1.25+0.5*0.5*0.15)*3 = 0.151	
	水抜栓部	V =0.4*0.4*0.1+0.125*0.125*π/4*0.48 = 0.022	
		水栓類取付工 不凍水栓単材式	
	配管部　PE20	V =3.8*0.027*0.027*π/4 = 0.002	
	配管部　PE30	V =2.7*0.042*0.042*π/4 = 0.004	
	配管部　VP100	V =9.4*0.114*0.114*π/4 = 0.096	
	配管部　VU50	V =5.9*0.06*0.06*π/4 = 0.017	
		合計 = 4.263	4.3 m3
基礎砕石	(RC-40)t150	A =(1.23*0.96+0.8*0.8-0.5*0.5+0.647*0.647-0.347*0.347+0.35*0.35+0.5*0.5)*3 = 6.725	6.7 ㎡
溶接金網	CD6 150×150	A =1.03*0.76*3 = 2.348	2.3 ㎡
タンク基礎コンクリート	(18-8-40BB)t150	V =1.13*0.86*0.15*3 = 0.437	0.44 ㎥
タンク均しコンクリート	(捨-8-40BB)	V =1.23*0.96*0.05*3 = 0.177	0.18 ㎥
タンク型枠	均し	A =((1.13+0.86)*2*0.15+(1.23+0.96)*2*0.05)*3 = 2.448	2.4 ㎡
台座基礎コンクリート	(18-8-25BB)t100	V =((0.7*0.7-0.5*0.5)*0.1+(0.547*0.547-0.347*0.347)*0.1)*3 = 0.126	0.13 ㎥
台座型枠	小型	A =(0.6*4*0.1+0.547*4*0.1)*3 = 1.376	1.4 ㎡
水槽	ポリエチレン製ます地下埋設型500リットル	N = 3.000	3 基
集水桝	強化ポリプロピレン製 □300　h=400嵩上げh=200	N = 3.000	3 基
集水桝蓋	化粧蓋□350 SUS目地　簡易密閉型T-2	N = 3.000	3 枚
ゲートバルブ	土留めパイプVP100,L=0.9m キャップ式-10K-100mmバルブボックスSSV 100B　含む	N = 3.000	3 基
手押しポンプ（公共型）	揚水管・ロッド棒、吐出口延長部材含	N = 3.000	3 基

種　　別	上水利用型手押しポンプ　　単位　数 量 計 算(3)		1式 当り
名　　称	規　格	計　　算　　式	数　　量
配管	PE20mm	L = (平面)1.4+0.4*3+(立上り)0.4*3 = 3.800	3.8 m
	PE30mm	L = (平面)0.5+2.2 = 2.700	2.7 m
	VP100mm	L = (連結管)0.4*3+1.2*3+0.5*3+3.1 = 9.400	9.4 m
	VU50mm	L = (平面)0.4*3+3.4+0.4+(立上り)0.3*3 = 5.900	5.9 m

種　　別	水栓類取付工　量水器　　単位　数 量 計 算	1基 当り

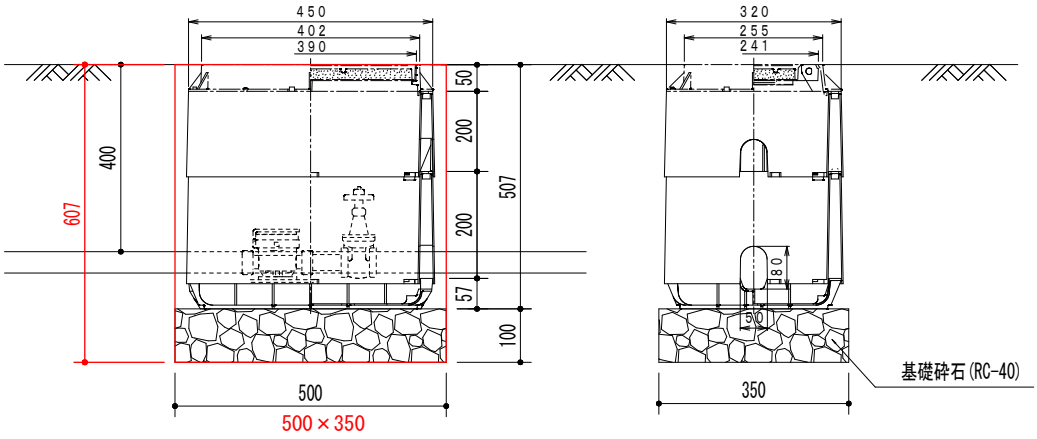

名　　称	規　格	算　　式			数　　量
床　　掘	土工にて計	V = 0.5*0.35*0.607	=	0.106	0.1 m3
埋　　戻		V = 0.106 — 0.091	=	0.016	0.0 m3
残　　土		V = (0.5*0.35*0.1+0.45*0.32*0.507)	=	0.091	0.1 m3
基礎砕石	(RC-40)	A = 0.5*0.35	=	0.175	0.18 m2
		V = 0.5*0.35*0.1	=	0.018	0.018 m3
量水器ボックス	450×320×H400　本体ABS、蓋FCD	N =	=	1.000	1.0 個

種　　別	水栓類取付工 仕切弁(20, 32, 40A)　単位　数 量 計 算	1基 当り

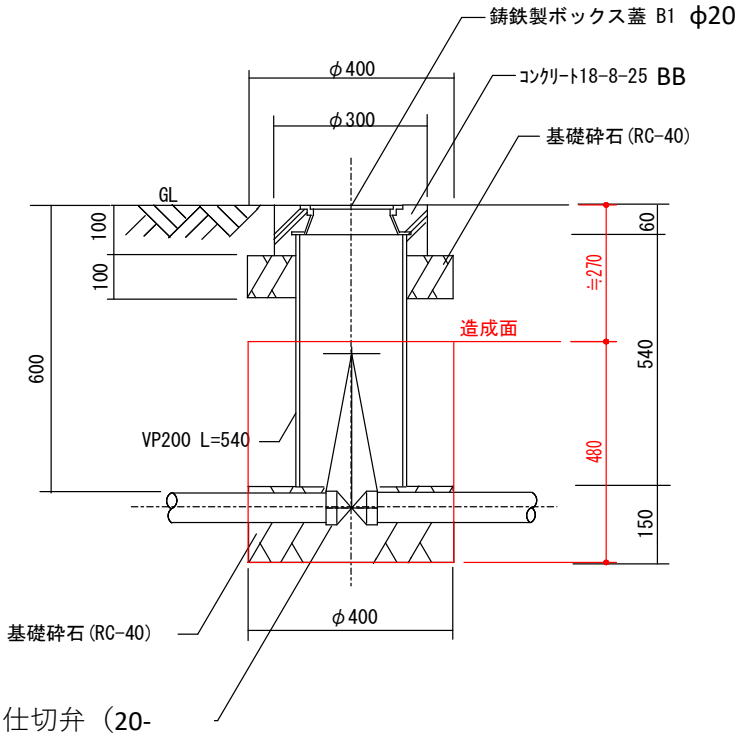

名　　称	規　格	算　　式			数　　量	
床　　掘	土工にて計	V = 0.4*0.4*π/4*0.48	=	0.060	0.06	m3
埋　　戻		V = 0.060 — 0.031	=	0.029	0.029	m3
残　　土		V = (0.4*0.4*π/4*0.15+0.216*0.216*π/4*0.33)	=	0.031	0.031	m3
基礎砕石	(RC-40)　t=150	A = 0.4*0.4*π/4	=	0.126	0.13	m2
	(RC-40)　t=100	A = 0.4*0.4*π/4-0.216*0.216*π/4	=	0.089	0.089	m2
		V = (0.4*0.4*π/4*0.15+(0.4*0.4*π/4-0.216*0.216*π/4)*0.1)	=	0.028	0.028	m3
コンクリート	(18-8-25BB)	V = (0.3*0.3*π/4*0.1-0.216*0.216*π/4*0.1)	=	0.003	0.003	m3
型枠	円形	A = 0.3*π*0.1	=	0.094	0.094	m2
縦管	VP200 L=540	L = 0.54	=	0.540	0.54	m
蓋	鋳鉄製ボックス蓋 B1	N =	=	1.000	1.0	組
仕切弁	(20-40)	N =	=	1.000	1.0	基

種　　別	水栓類取付工 不凍水栓　　単位　数 量 計 算	1基 当り

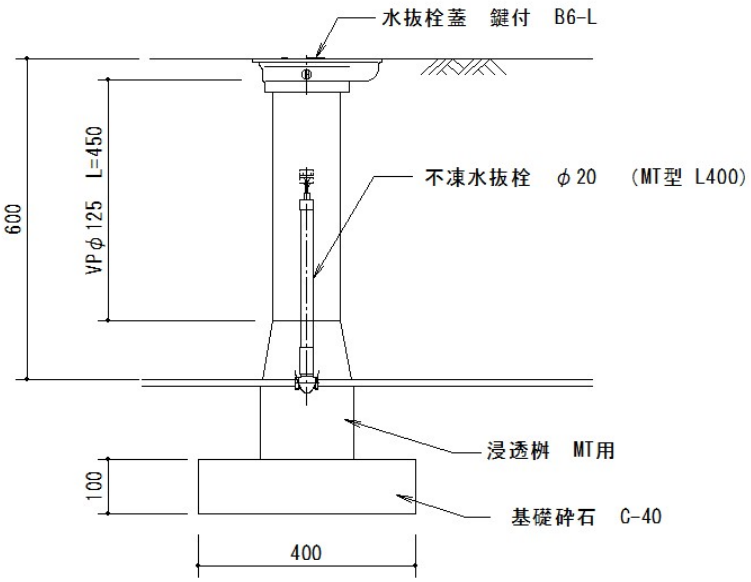

名　　称	規　格	算　　式			数　　量
床　　掘	土工にて計	V = 0.4*0.4*0.58	=	0.093	0.093 m3
埋　　戻		V = 0.093 — 0.022	=	0.071	0.071 m3
残　　土		V = (0.4*0.4*0.1+0.125*0.125*π/4*0.48)	=	0.022	0.022 m3
基礎砕石	(C-40)	A = 0.4*0.4	=	0.160	0.16 m2
		V = 0.4*0.4*0.1	=	0.016	0.016 m3
縦管	VPφ125 L=450	L = 0.45	=	0.450	0.45 m
蓋	鍵付　B6-L	N =	=	1.000	1.0 組
不凍水抜栓	MT型 L400 浸透桝	N =	=	1.000	1.0 基

種　　別	散水施設工 散水栓　　単位　数 量 計 算	1基 当り

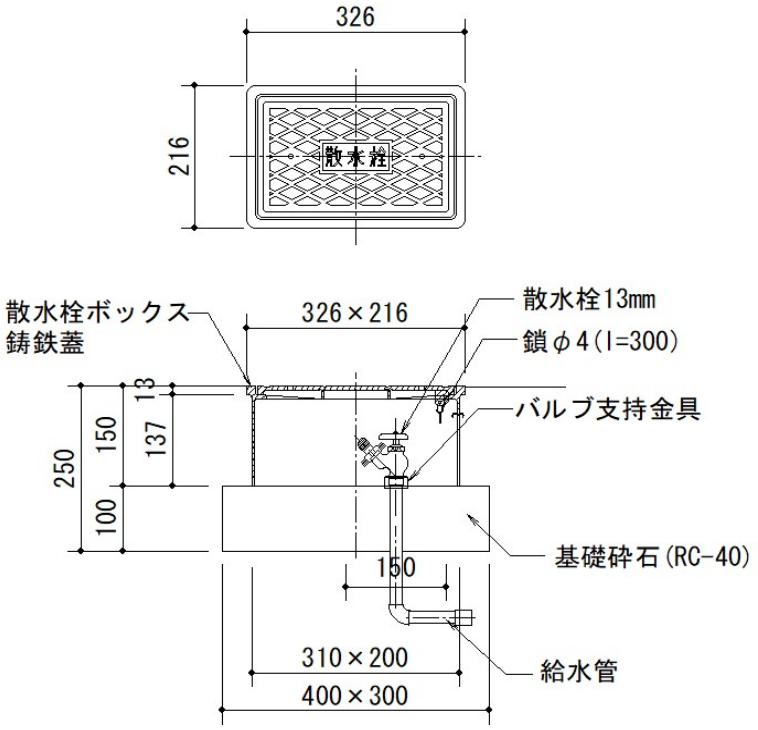

名　　称	規　格	算　　式	数　　量
床　　掘			
埋　　戻			
残　　土			
基礎砕石	(RC-40)	A = (0.4*0.3-0.15*0.15) = 0.098	0.098 m2
		V = (0.4*0.3-0.15*0.15)*0.1 = 0.010	0.01 m3
散水栓ボックス	B3B鋳鉄製	N = = 1.000	1.0 個
散水栓	13mm	N = = 1.000	1.0 個

種　　別	給水管路工 給水管(埋設PE20mm)　　単位　数 量 計 算	1m 当り

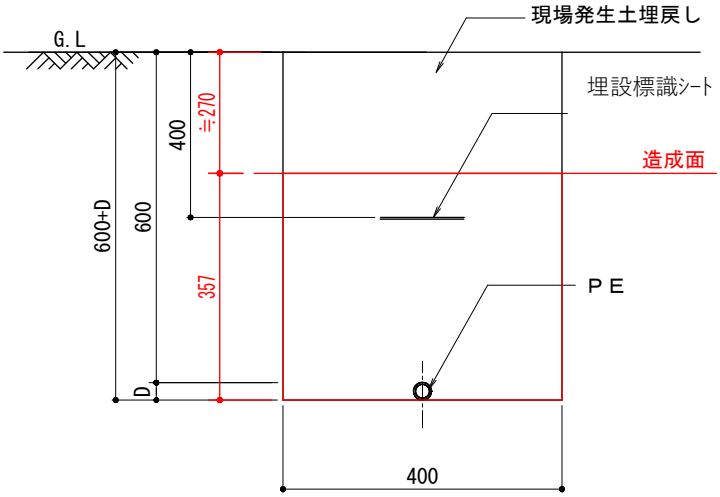

呼び径	外径(D)
ＰＥ20	27
ＰＥ40	48

※標準土被り 600 とする。

名　　称	規　格	算　　式	数　　量
床　　掘	土工にて計	V = 0.4*0.357 = 0.143	0.14 m3
埋　　戻		V = 0.143 — 0.001 = 0.142	0.14 m3
残　　土		V = 0.027*0.027*π/4 = 0.001	0.001 m3
埋設標識シート	W=150 ダブル	L = = 1.000	1.0 m
給水管	(埋設PE20)	L = = 1.000	1.0 m

種　　別	給水管路工 給水管(埋設PE30mm)　　単位　数 量 計 算	1m 当り

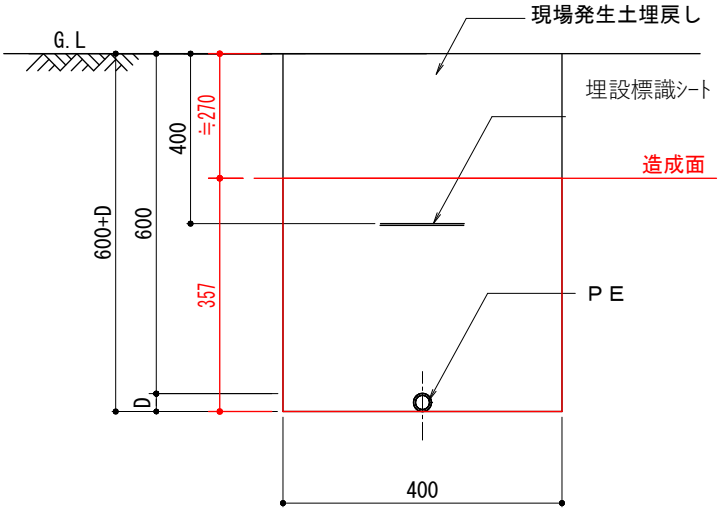

呼び径	外径(D)
ＰＥ20	27
ＰＥ30	42
ＰＥ40	48

※標準土被り 600 とする。

名　　称	規　格	計　　算　　式	数　　量
床掘り	土工にて計	V =0.4*0.357 = 0.143	0.14 m3
埋戻し		V = 0.143 — 0.001 = 0.141	0.14 m3
残土		V =0.042*0.042*π/4 = 0.001	0.001 m3
埋設標識シート	W=150 ダブル	L = = 1.000	1.0 m
給水管	(埋設PE30)	L = = 1.000	1.0 m

種　　別	給水管路工 給水管(埋設PE40mm)　　単位　数 量 計 算	1m 当り

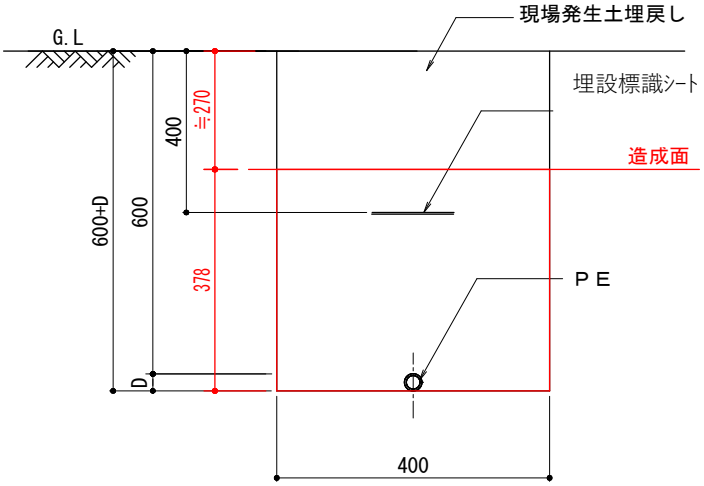

呼び径	外径(D)
ＰＥ20	27
ＰＥ40	48

※標準土被り 600 とする。

名　　称	規　格	算　　式	数　　量
床　　掘	土工にて計	V = 0.4*0.378 = 0.151	0.15 m3
埋　　戻		V = 0.151 — 0.002 = 0.149	0.15 m3
残　　土		V = 0.048*0.048*π/4 = 0.002	0.002 m3
埋設標識シート	W=150 ダブル	L = = 1.000	1.0 m
給水管	(埋設PE40)	L = = 1.000	1.0 m

種　　別	給水管路工 埋設標	単位　数 量 計 算	1基 当り

杭（コンクリート製）　　鋲（鉄製）

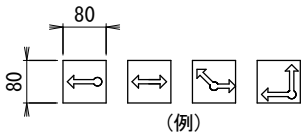

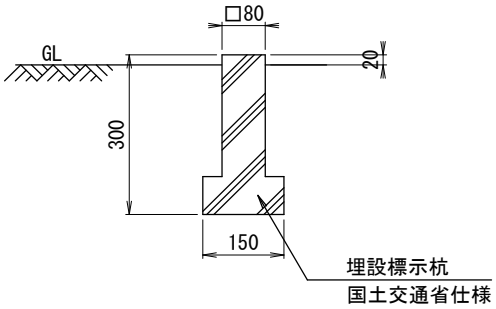

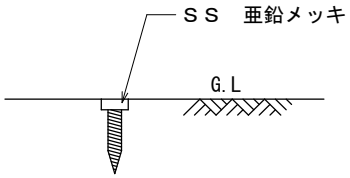

名　　称	規　格	算　　式	数　　量
埋設標	コンクリート製	N = = 1.000	1.0 基
埋設標	鉄製	N = = 1.000	1.0 基

種　　別	管渠工 硬質塩化ビニル管D150　　単位　数 量 計 算	1m 当り

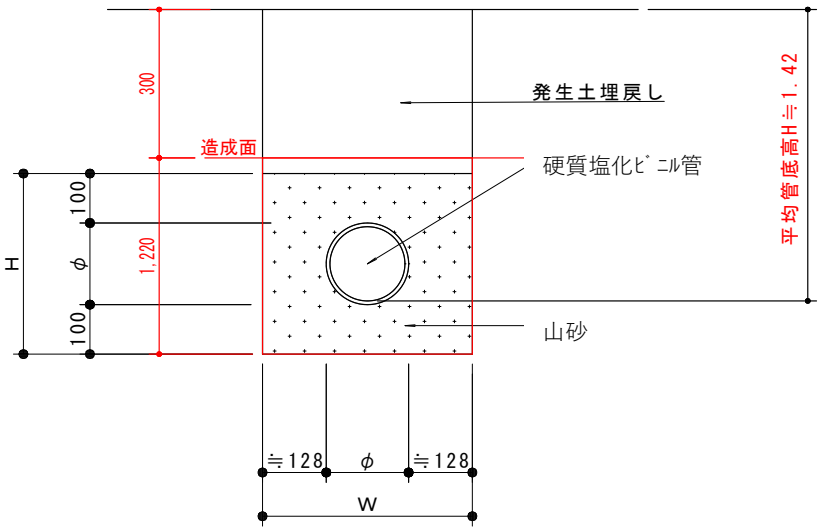

寸法表　(mm)

名称	呼び径	φ	H	W
汚水管(埋設VUφ150)	φ150	165	365	420
~~汚水管(埋設VUφ200)~~	~~φ200~~	~~216~~	~~416~~	~~470~~

名　　称	規　格	算　　式	数　　量
床　　掘	土工にて計	V = 0.42*1.22 = 0.512	0.51 m3
埋　　戻		V = 0.512 — 0.153 = 0.359	0.36 m3
残　　土		V = 0.42*0.365 = 0.153	0.15 m3
硬質塩化ビニル管	VUφ150	L = = 1.000	1.0 m
山砂		V = (0.42*0.365-0.165*0.165*π/4) = 0.132	0.13 m3

種　　別	汚水桝・マンホール工 プラスチック桝塩ビ製蓋VUφ300 単位 数 量 計 算	1基 当り

参考

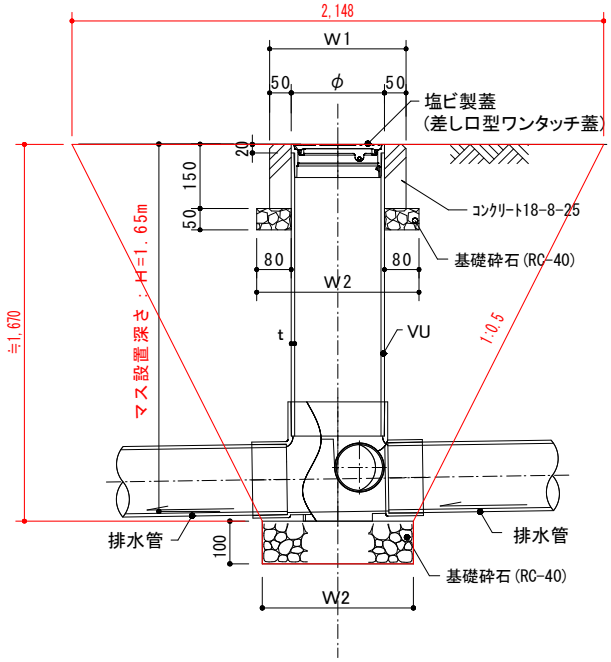

寸法表 (mm)

名称	呼び径	φ	t	W1	W2
~~塩ビ製蓋VUφ200~~	~~φ200~~	~~216~~	~~6.5~~	~~316~~	~~376~~
塩ビ製蓋VUφ300	φ300	318	9.2	418	478

名　　称	規　格	算　　式			数　　量	
床　　掘	土工にて計	V = (1/3*1.67*(2.148*2.148+2.148*0.478+0.478*0.478)+0.478*0.478*0.1)	=	3.290	3.3	m3
埋　　戻		V = 3.290 — 0.177	=	3.113	3.1	m3
残　　土		V = (0.478*0.478*0.1+0.318*0.318*π/4*1.47+0.418*0.418*0.15+0.478*0.478*0.05)	=	0.177	0.18	m3
基礎砕石	(RC-40)	A = (0.478*0.478+0.478*0.478-0.318*0.318*π/4)	=	0.378	0.38	m2
		V = (0.478*0.478*0.1+(0.478*0.478-0.318*0.318*π/4)*0.05)	=	0.030	0.03	m3
縦管	VUφ300 L=1350	L = 1.35	=	1.350	1.4	m
蓋	塩ビ製蓋	N =	=	1.000	1.0	枚

種　　別	汚水桝・マンホール工 マンホールトイレ3基+注水口+台座等　単位　数 量 計 算	1式 当り

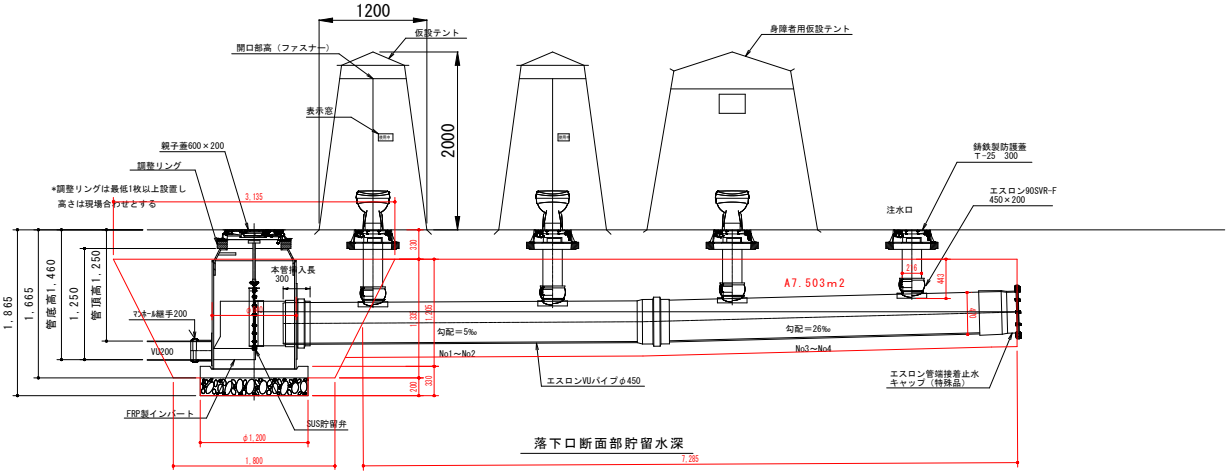

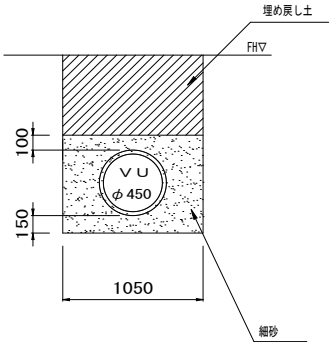

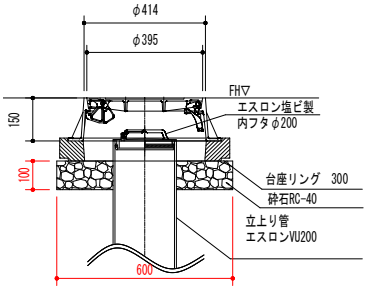

名　　称	規　格	算　　式			数　　量	
床　　掘		V ＝ 1/3*1.335*(3.135*3.135+3.135*1.8+1.8*1.8)+1.2*1.2*π/4*0.2+7.503*1.05	＝	16.431	16.4	m3
埋　　戻		V ＝ 16.431 — 2.538	＝	13.893	13.9	m3
残　　土		V ＝ 1.2*1.2*π/4*0.33+0.94*0.94*π/4*1.205+0.47*0.47*π/4*7.285+0.216*0.216*π/4*0.443*4	＝	2.538	2.5	m3
基礎砕石	(RC-40)	A ＝ 1.2*1.2*π/4+(0.6*0.6*π/4−0.216*0.216*π/4)*4	＝	2.115	2.1	m2
		V ＝ 1.2*1.2*π/4*0.2+(0.6*0.6*π/4−0.216*0.216*π/4)*0.1*4	＝	0.325	0.3	m3
マンホールトイレ	φ900	N ＝	＝	1.000	1.0	式