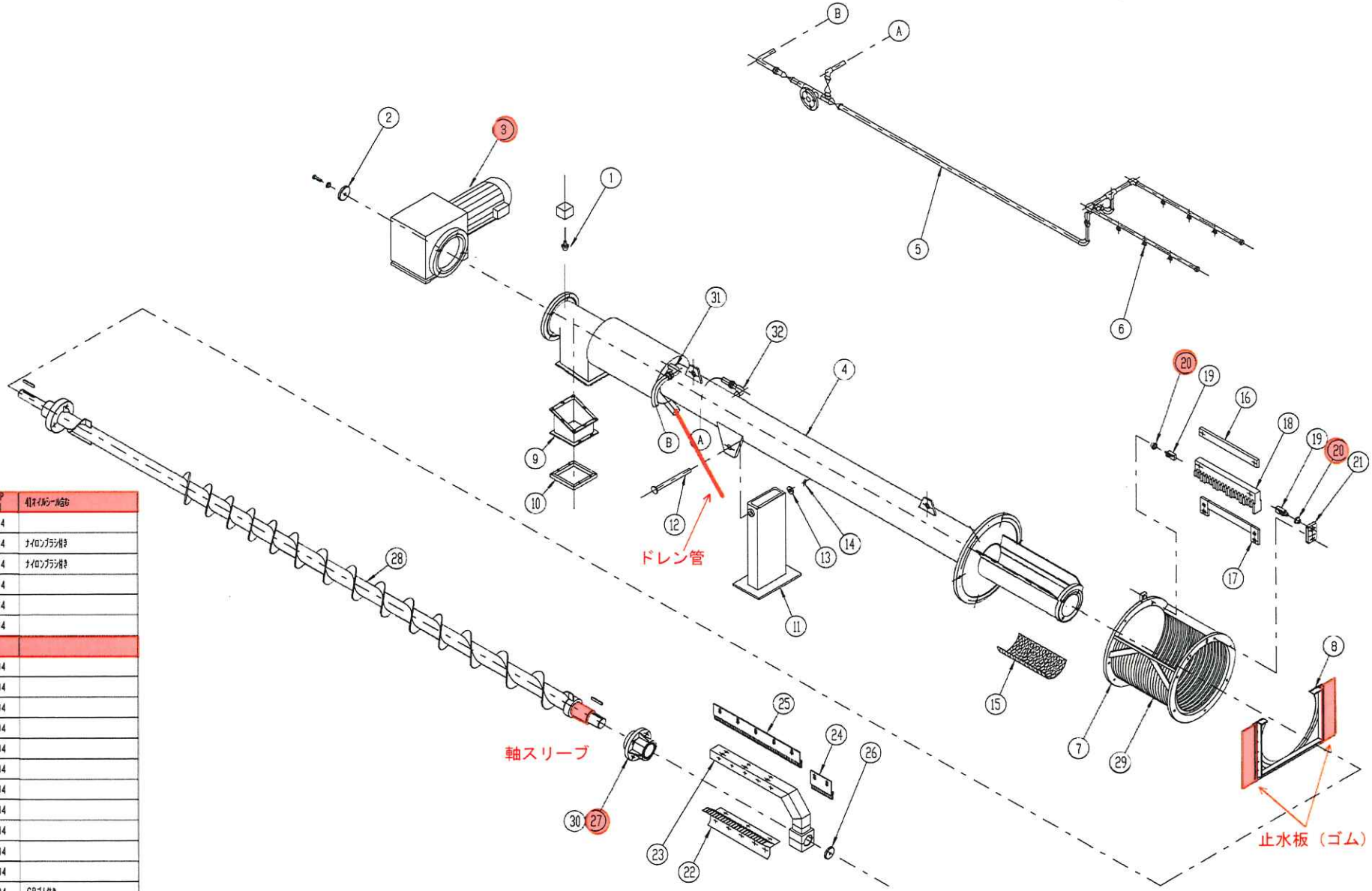

番号	名　称	材質	備　考
27	下部軸受A'ssy	#500SP SL-4	4Tオイルシール含む
26	軸編座金	SUS304	
25	ホッパーブレード2	SUS304	ナイロンブラシ付き
24	ホッパーブレード1	SUS304	ナイロンブラシ付き
23	レーキアーム	SUS304	
22	レーキ	SUS304	
21	スクレーパ軸受	SUS304	
20	スクレーパブッシュ	POM	
19	スクレーパ軸	SUS304	
18	スクレーパ	SUS304	
17	スクレーパ取付板	SUS304	
16	調整板	SUS304	
15	パンチングメタル	SUS304	
14	割ピン	SUS304	
13	ワッシャー	SUS304	
12	ピン	SUS304	
11	サポート	SUS304	
10	袋押さえ金具	SUS304	
9	シュート	SUS304	
8	止水板	SUS304	CRゴム付き
7	スクリーンフレーム	SUS304	
6	洗浄ノズル	PVC	
5	シャワー管	SUS304	
4	スクリューケーシング	SUS304	
3	駆動装置	——	
2	エンドプレート	SUS304	
1	近接スイッチ	——	E2E-X5Y1（オムロン）

番号	名　称	材質	備　考
32	ケーシング洗浄ノズル	SUS304	
31	プレス部洗浄ノズル	SUS304	
30	オイルシール	SUS304 NBR	
29	スクリーンバー	SUS304	
28	スクリュー軸	SUS304	

春日浄化センター

工事名		図名	RM1型　分解図（駆動装置直結タイプ）
年月日	2010.04	設計 / 製図 / 検図 / 承認	
縮尺	NON		
株式会社 西原環境		図番	