議場　配置図

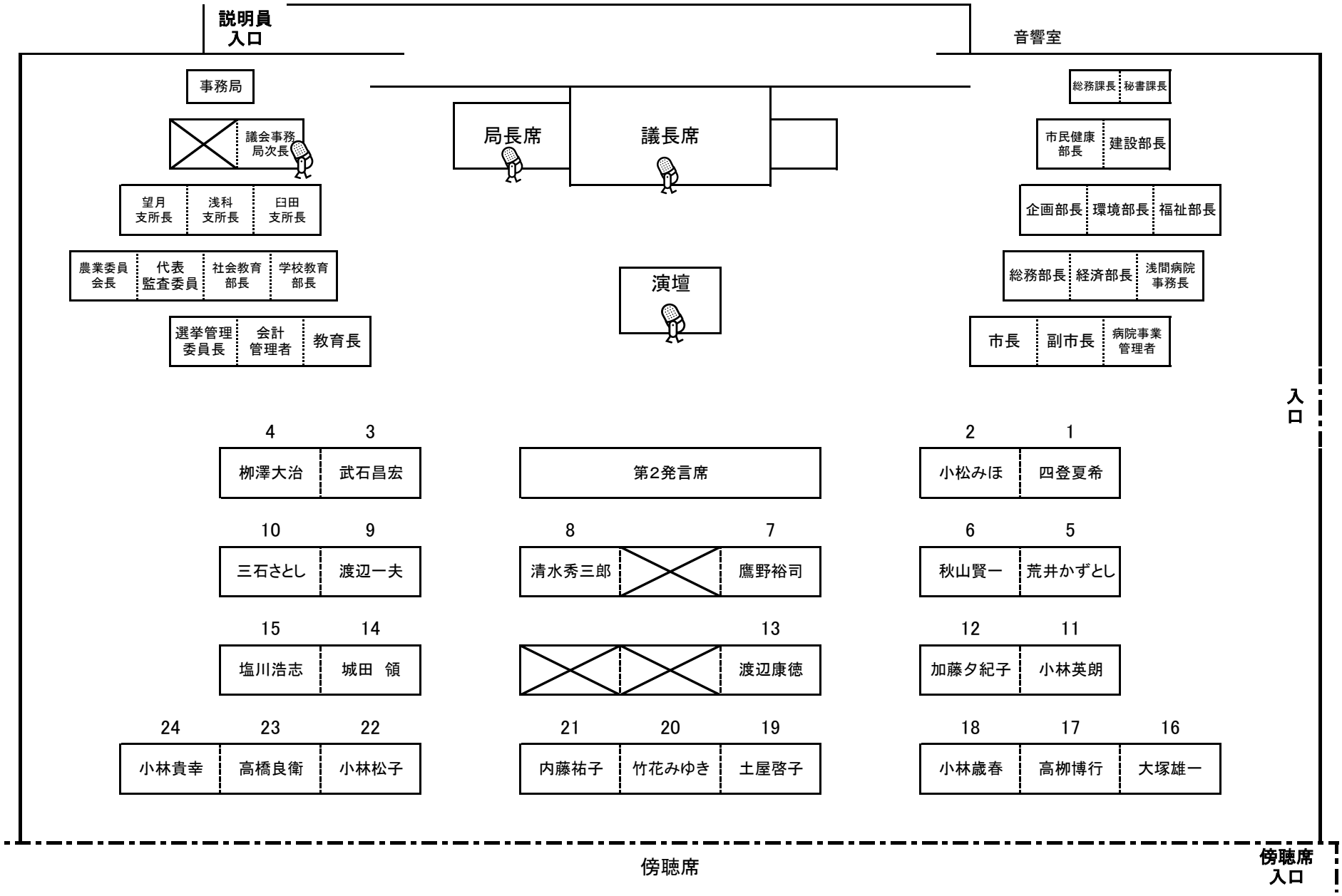
説明員
入口
音響室
事務局
議会事務局次長
局長席
議長席
総務課長
秘書課長
市民健康部長
建設部長
望月支所長
浅科支所長
臼田支所長
企画部長
環境部長
福祉部長
農業委員会長
代表監査委員
社会教育部長
学校教育部長
演壇
総務部長
経済部長
浅間病院事務長
選挙管理委員長
会計管理者
教育長
市長
副市長
病院事業管理者
入口
4 3
柳澤大治
武石昌宏
第2発言席
2 1
小松みほ
四登夏希
10 9
三石さとし
渡辺一夫
8 7
清水秀三郎
鷹野裕司
6 5
秋山賢一
荒井かずとし
15 14
塩川浩志
城田　領
13
渡辺康徳
12 11
加藤夕紀子
小林英朗
24 23 22
小林貴幸
高橋良衛
小林松子
21 20 19
内藤祐子
竹花みゆき
土屋啓子
18 17 16
小林歳春
高柳博行
大塚雄一
傍聴席
傍聴席
入口